CÓDIGO: **46095** CLAVE: **TVSM-42**

Soporte para pantallas 23" a 42" mov. angular y articulado

- Fabricado en acero
- Triple movimiento angular y articulado
- Fácil instalación
- Compatible con VESA 75, 100, 200, 300, 400

Certificaciones y garantías

Especificaciones

Carga máxima	25 Kg
Movimiento angular	+/-20°
Movimiento articulado	+/-90° y 360°
Distancia de la pared a TV	9 a 47 cm
Empaque individual	Caja
Pallet	192
Inner	1
Master	6

País de origen

Fabricado en China bajo las estrictas especificaciones de GRUPO TRUPER

© 2025 TRUPER, S.A. DE C.V. TODOS LOS DERECHOS RESERVADOS.
Los productos ilustrados y la información pueden cambiar sin previo aviso, como resultado de nuestros procesos de mejora continua.
Prohibida su reproducción o divulgación total o parcial así como su uso o aprovechamiento sin autorización escrita de Truper, S.A de C.V.

Imágenes complementarias

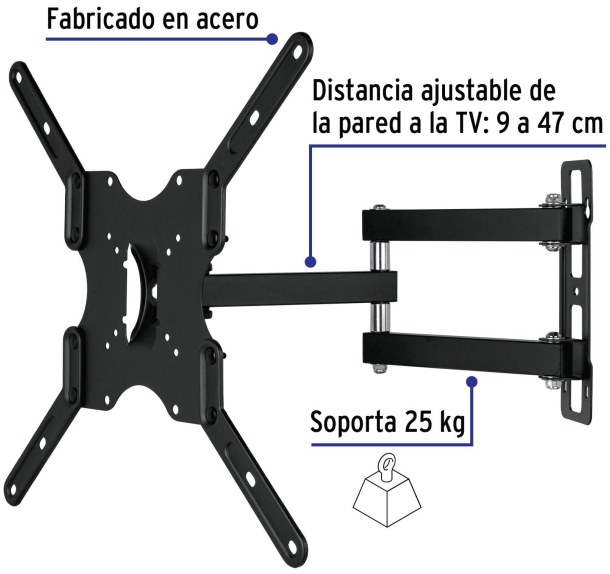

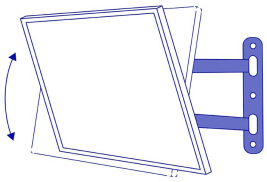

Movimiento angular +/- 20º

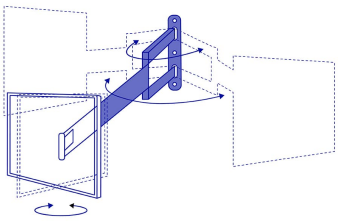

Movimiento articulado +/- 90º y 360º

ARTICULADO

Para pantallas de

23" - 42"

60 cm - 105 cm

© 2025 TRUPER, S.A. DE C.V. TODOS LOS DERECHOS RESERVADOS.
Los productos ilustrados y la información pueden cambiar sin previo aviso, como resultado de nuestros procesos de mejora continua.
Prohibida su reproducción o divulgación total o parcial así como su uso o aprovechamiento sin autorización escrita de Truper, S.A de C.V.

Imágenes complementarias

© 2025 TRUPER, S.A. DE C.V. TODOS LOS DERECHOS RESERVADOS.
Los productos ilustrados y la información pueden cambiar sin previo aviso, como resultado de nuestros procesos de mejora continua.
Prohibida su reproducción o divulgación total o parcial así como su uso o aprovechamiento sin autorización escrita de Truper, S.A de C.V.