CÓDIGO: **46106** CLAVE: **COSO-D**

Contacto de sobreponer dúplex sin tierra, Volteck

- Fabricado en baquelita
- Con retardante a la flama para mayor seguridad

Certificaciones y garantías

- Cumple la norma: NOM-003-SCFI

Especificaciones

Color	Marfil
Tensión / Frecuencia	127 V / 60 Hz
Corriente	15 A
Dimensiones (largo x ancho)	92 mm x 49 mm
Empaque individual	Bolsa
Pallet	4800
Inner	10
Master	100

País de origen

Fabricado en China bajo las estrictas especificaciones de GRUPO TRUPER

Fabricado en China bajo las estrictas especificaciones de GRUPO TRUPER

© 2025 TRUPER, S.A. DE C.V. TODOS LOS DERECHOS RESERVADOS.
Los productos ilustrados y la información pueden cambiar sin previo aviso, como resultado de nuestros procesos de mejora continua.
Prohibida su reproducción o divulgación total o parcial así como su uso o aprovechamiento sin autorización escrita de Truper, S.A de C.V.

Incluye

Tapa trasera

Imágenes complementarias

Diagrama de conexión

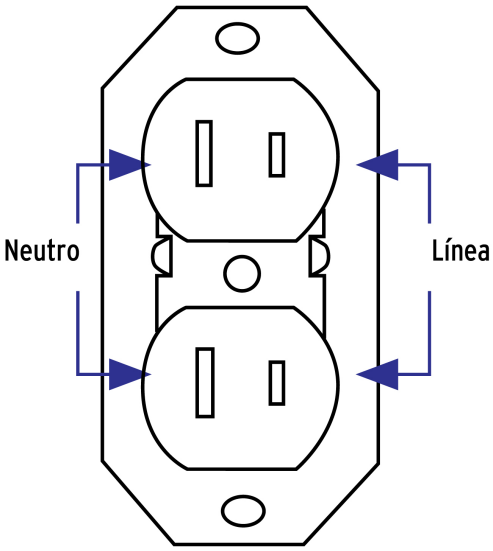

EMPAQUE INDIVIDUAL

Peso: 0.09 kg (0.2 lb)

© 2025 TRUPER, S.A. DE C.V. TODOS LOS DERECHOS RESERVADOS.
Los productos ilustrados y la información pueden cambiar sin previo aviso, como resultado de nuestros procesos de mejora continua.
Prohibida su reproducción o divulgación total o parcial así como su uso o aprovechamiento sin autorización escrita de Truper, S.A de C.V.

Imágenes complementarias

EMPAQUE INNER

Contiene: 10 piezas

Peso: 0.92 kg (2 lb)

EMPAQUE MASTER

Contiene: 10 inner (100 piezas)

Peso: 9.62 kg (21.2 lb)

© 2025 TRUPER, S.A. DE C.V. TODOS LOS DERECHOS RESERVADOS.
Los productos ilustrados y la información pueden cambiar sin previo aviso, como resultado de nuestros procesos de mejora continua.
Prohibida su reproducción o divulgación total o parcial así como su uso o aprovechamiento sin autorización escrita de Truper, S.A de C.V.