CÓDIGO: **46408** CLAVE: **PADO-S**

Placa dúplex de aluminio, línea Standard

- Fabricada en aluminio
- Con 2 módulos para contactos y/o interruptores

Certificaciones y garantías

Especificaciones

Tipo de placa	Dúplex
Color	Oro
Número de módulos	2
Dimensiones del módulo	34.1 mm x 28.5 mm
Dimensiones de la placa	114 mm x 69.6 mm
Empaque individual	Bolsa
Pallet	12600
Inner	10
Master	100
Espesor	0.7 mm

País de origen

Fabricado en China bajo las estrictas especificaciones de GRUPO TRUPER

© 2025 TRUPER, S.A. DE C.V. TODOS LOS DERECHOS RESERVADOS.
Los productos ilustrados y la información pueden cambiar sin previo aviso, como resultado de nuestros procesos de mejora continua.
Prohibida su reproducción o divulgación total o parcial así como su uso o aprovechamiento sin autorización escrita de Truper, S.A de C.V.

Imágenes complementarias

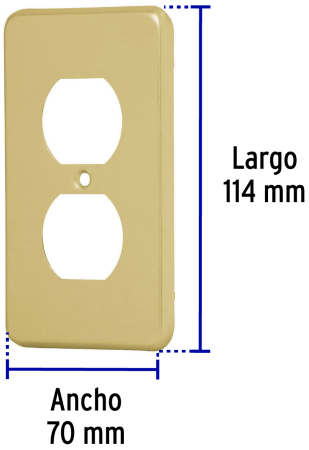

© 2025 TRUPER, S.A. DE C.V. TODOS LOS DERECHOS RESERVADOS.
Los productos ilustrados y la información pueden cambiar sin previo aviso, como resultado de nuestros procesos de mejora continua.
Prohibida su reproducción o divulgación total o parcial así como su uso o aprovechamiento sin autorización escrita de Truper, S.A de C.V.