CÓDIGO: **48338** CLAVE: **CED-11**

Céspol doble 1-1/2", s/contra, polipropileno, para fregadero

- Cuerpo de polipropileno resistente al agua caliente
- Para usar en tarjas de doble tina y contracanastas con tubo de 1 1/2"
- Fácil instalación
- Se recomienda complementar su uso con céspol flexible modelo CE-295, Foset®

Certificaciones y garantías

1 AÑO DE GARANTÍA

Especificaciones

Alto	16 cm
Largo	21" (54 cm)
Diámetro de tubo	1 1/2" (38 mm)
Empaque individual	Bolsa
Inner	4
Master	24
Pallet	384

Datos de Empaque (Medidas y pesos aproximados)

Empaque Individual	**Medidas:** Alto: 34.8 cm (13 3/4") Ancho: 5.5 cm (2 1/4") Largo: 21 cm (8 1/4") **Peso:** 0.3 kg (0.66 lb)
Inner	**Medidas:** Alto: 19 cm (7 1/2") Ancho: 18.2 cm (7 1/4") Largo: 29.5 cm (11 1/2") **Peso:** 1.36 kg (3.00 lb)
Master	**Medidas:** Alto: 40 cm (15 3/4") Ancho: 32 cm (12 1/2") Largo: 55.5 cm (21 3/4") **Peso:** 8.88 kg (19.58 lb)

© 2025 TRUPER, S.A. DE C.V. TODOS LOS DERECHOS RESERVADOS.
Los productos ilustrados y la información pueden cambiar sin previo aviso, como resultado de nuestros procesos de mejora continua.
Prohibida su reproducción o divulgación total o parcial así como su uso o aprovechamiento sin autorización escrita de Truper, S.A de C.V.

País de origen

Fabricado en China bajo las estrictas especificaciones de GRUPO TRUPER

Incluye

1 Pieza: Cuerpo Tee

1 Pieza: Brazo izquierdo

1 Pieza: Brazo derecho

5 Pieza: Empaques

5 Piezas: Tuercas de ajuste

1 Pieza: Tubo de extensión

Imágenes complementarias

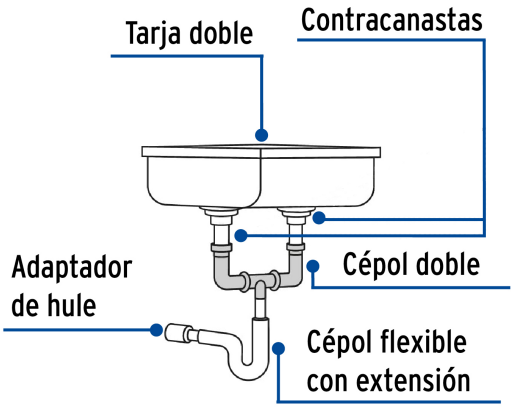

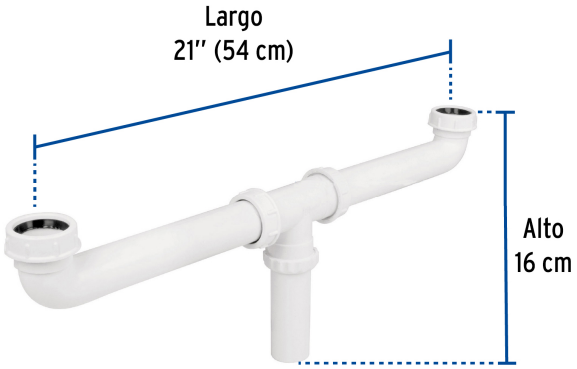

© 2025 TRUPER, S.A. DE C.V. TODOS LOS DERECHOS RESERVADOS.
Los productos ilustrados y la información pueden cambiar sin previo aviso, como resultado de nuestros procesos de mejora continua.
Prohibida su reproducción o divulgación total o parcial así como su uso o aprovechamiento sin autorización escrita de Truper, S.A de C.V.

Imágenes complementarias

EMPAQUE INDIVIDUAL

Alto: 34.8 cm (13 3/4")

Largo: 21 cm (8 1/4")

Peso: 0.3 kg (0.66 lb)

EMPAQUE INNER

Alto: 19 cm (7 1/2")

Ancho: 18.2 cm (7 1/4")

Largo: 29.5 cm (11 1/2")

Contiene: 4 piezas

Peso: 1.36 kg (3.00 lb)

© 2025 TRUPER, S.A. DE C.V. TODOS LOS DERECHOS RESERVADOS.
Los productos ilustrados y la información pueden cambiar sin previo aviso, como resultado de nuestros procesos de mejora continua.
Prohibida su reproducción o divulgación total o parcial así como su uso o aprovechamiento sin autorización escrita de Truper, S.A de C.V.

Imágenes complementarias

EMPAQUE MASTER

Contiene: 6 inner (24 piezas)

Peso: 8.88 kg (19.58 lb)

© 2025 TRUPER, S.A. DE C.V. TODOS LOS DERECHOS RESERVADOS.
Los productos ilustrados y la información pueden cambiar sin previo aviso, como resultado de nuestros procesos de mejora continua.
Prohibida su reproducción o divulgación total o parcial así como su uso o aprovechamiento sin autorización escrita de Truper, S.A de C.V.