CÓDIGO: **48668** CLAVE: **PA-APCO-I3**

Placa armada 2 contactos e interruptor,marfil,línea Italiana

- Placa de ABS, contactos e interruptor de polipropileno y policarbonato
- 1 Interruptor y 2 contactos con retardante a la flama para mayor seguridad

Certificaciones y garantías

- Cumple la norma: NOM-003-SCFI

Especificaciones

Color	Marfil
Número de módulos	3
Tensión	127 V Contacto / 125 V interruptor
Corriente	16 A contacto / 10 A interruptor
Frecuencia	60 Hz
Dimensiones de la placa (largo x ancho)	114 x 76 mm
Empaque individual	Bolsa
Master	72
Inner	6
Pallet	1728

País de origen

Fabricado en China bajo las estrictas especificaciones de GRUPO TRUPER

© 2025 TRUPER, S.A. DE C.V. TODOS LOS DERECHOS RESERVADOS.
Los productos ilustrados y la información pueden cambiar sin previo aviso, como resultado de nuestros procesos de mejora continua.
Prohibida su reproducción o divulgación total o parcial así como su uso o aprovechamiento sin autorización escrita de Truper, S.A de C.V.

Imágenes complementarias

Diagrama de conexión

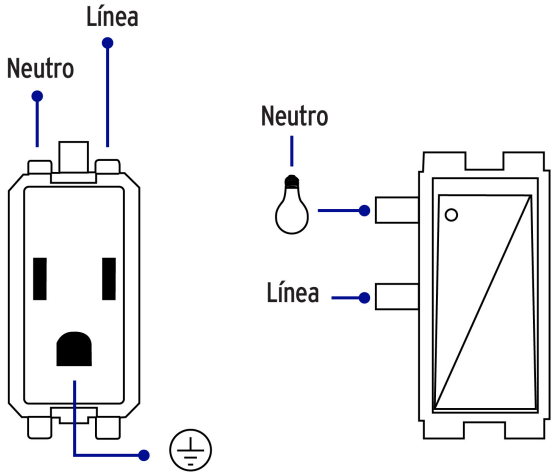

EMPAQUE INDIVIDUAL

Peso: 0.08 kg (0.2 lb)

© 2025 TRUPER, S.A. DE C.V. TODOS LOS DERECHOS RESERVADOS.
Los productos ilustrados y la información pueden cambiar sin previo aviso, como resultado de nuestros procesos de mejora continua.
Prohibida su reproducción o divulgación total o parcial así como su uso o aprovechamiento sin autorización escrita de Truper, S.A de C.V.

Imágenes complementarias

EMPAQUE INNER

Contiene: 6 piezas

Peso: 0.53 kg (1.2 lb)

EMPAQUE MASTER

Contiene: 12 inner (72 piezas)

Peso: 6.9 kg (15.2 lb)

© 2025 TRUPER, S.A. DE C.V. TODOS LOS DERECHOS RESERVADOS.
Los productos ilustrados y la información pueden cambiar sin previo aviso, como resultado de nuestros procesos de mejora continua.
Prohibida su reproducción o divulgación total o parcial así como su uso o aprovechamiento sin autorización escrita de Truper, S.A de C.V.