CÓDIGO: **49170** CLAVE: **TA-1050D**

Tarja de sobreponer 100 x 50 cm tina derecha, FOSET

- Fabricada de acero inoxidable 304 para mayor durabilidad y resistencia a la corrosión
- Acabado satín
- Capacidad de 10 a 12 platos extendidos
- Parche aislante de ruido y vibraciones
- Para contracanastas de 3 1/2"

Certificaciones y garantías

10 AÑOS DE GARANTÍA

Especificaciones

Instalación	De sobreponer
Tina	Derecha
Calibre	24 (0.60 mm)
Perforaciones	3 para grifería
Peso	3 kg
Empaque individual	Etiqueta en funda de cartón
Inner	1
Master	4
Pallet	48

País de origen

Fabricado en Malasia bajo las estrictas especificaciones de GRUPO TRUPER

© 2025 TRUPER, S.A. DE C.V. TODOS LOS DERECHOS RESERVADOS.
Los productos ilustrados y la información pueden cambiar sin previo aviso, como resultado de nuestros procesos de mejora continua.
Prohibida su reproducción o divulgación total o parcial así como su uso o aprovechamiento sin autorización escrita de Truper, S.A de C.V.

Imágenes complementarias

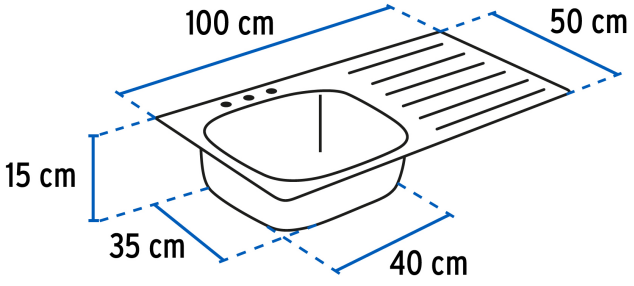

TARJA PARA SOBREPONER

Con ceja para instalar sobre un
gabinete fijo o a la pared.
No requiere de cubierta para instalarse.

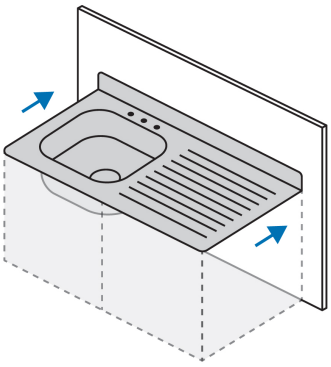

© 2025 TRUPER, S.A. DE C.V. TODOS LOS DERECHOS RESERVADOS.
Los productos ilustrados y la información pueden cambiar sin previo aviso, como resultado de nuestros procesos de mejora continua.
Prohibida su reproducción o divulgación total o parcial así como su uso o aprovechamiento sin autorización escrita de Truper, S.A de C.V.