CÓDIGO: **43278** CLAVE: **COR-235**

Bolsa con 2 correderas extensión 35 cm p/cajón, ancho 2.5 cm

- Fabricada en acero con acabado niquelado
- Sistema de balines para suave operación
- Topes de retención para cajón
- Para escritorios, muebles y armarios

Certificaciones y garantías

- Garantizado contra defectos de fabricación o mano de obra. La garantía se puede hacer válida con cualquier distribuidor de TRUPER

Especificaciones

Capacidad de carga	8 Kg por par
Largo	35 cm
Ancho	2.5 cm
Largo total	58 cm
Empaque individual	Bolsa con 2 piezas
Pallet	3960
Inner	4
Master	40

País de origen

Fabricado en China bajo las estrictas especificaciones de GRUPO TRUPER

D.R. © Truper S.A. de C.V. 2025 | Todos los derechos reservados.

Prohibida su reproducción o divulgación total o parcial así como su uso o aprovechamiento sin autorización escrita de Truper, S.A de C.V.

Imagenes complementarias

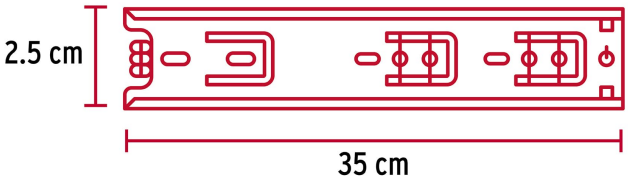

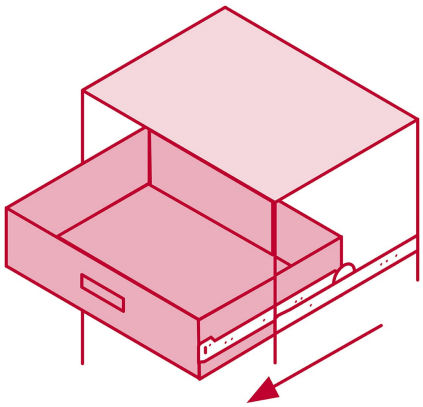

El cajón sale
3/4 partes

D.R. © Truper S.A. de C.V. 2025 | Todos los derechos reservados.

Prohibida su reproducción o divulgación total o parcial así como su uso o aprovechamiento sin autorización escrita de Truper, S.A de C.V.