CÓDIGO: **43289** CLAVE: **COR-355**

Bolsa con 2 correderas extensión 55 cm p/cajón, ancho 3.5 cm

- Fabricada en acero con acabado niquelado
- Sistema de balines para suave operación
- Topes de retención para cajón
- Para escritorios, muebles y armarios

Certificaciones y garantías

- Garantizado contra defectos de fabricación o mano de obra. La garantía se puede hacer válida con cualquier distribuidor de TRUPER

Especificaciones

Capacidad de carga	22 kg por par
Ancho	3.5 cm
Largo	55 cm
Largo total	110 cm
Empaque individual	Bolsa con 2 piezas
Pallet	960
Inner	4
Master	16

Datos de Empaque (Medidas y pesos aproximados)

Empaque Individual	**Medidas:** Alto: 3.7 cm (1 1/2") Ancho: 2.4 cm (1") Largo: 56 cm (22") **Peso:** 0.79 kg (1.74 lb)
Inner	**Medidas:** Alto: 7.5 cm (3") Ancho: 5 cm (2") Largo: 56 cm (22") **Peso:** 3.17 kg (6.99 lb)
Master	**Medidas:** Alto: 11.5 cm (4 1/2") Ancho: 15.8 cm (6 1/4") Largo: 57 cm (22 1/2") **Peso:** 12.96 kg (28.57 lb)

D.R. © Truper S.A. de C.V. 2025 | Todos los derechos reservados.

Prohibida su reproducción o divulgación total o parcial así como su uso o aprovechamiento sin autorización escrita de Truper, S.A de C.V.

País de origen

Fabricado en China bajo las estrictas especificaciones de GRUPO TRUPER

Imagenes complementarias

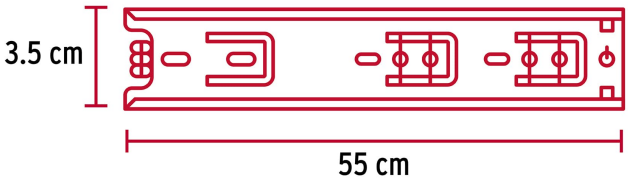

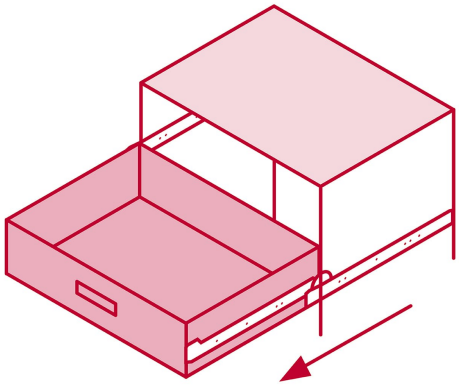

El cajón sale en su totalidad

EMPAQUE INNER

Contiene: 4 piezas

Peso: 3.17 kg (6.99 lb)

D.R. © Truper S.A. de C.V. 2025 | Todos los derechos reservados.

Prohibida su reproducción o divulgación total o parcial así como su uso o aprovechamiento sin autorización escrita de Truper, S.A de C.V.

Imagenes complementarias

EMPAQUE MASTER

Contiene: 4 inner (16 piezas)

Peso: 12.96 kg (28.57 lb)

D.R. © Truper S.A. de C.V. 2025 | Todos los derechos reservados.

Prohibida su reproducción o divulgación total o parcial así como su uso o aprovechamiento sin autorización escrita de Truper, S.A de C.V.