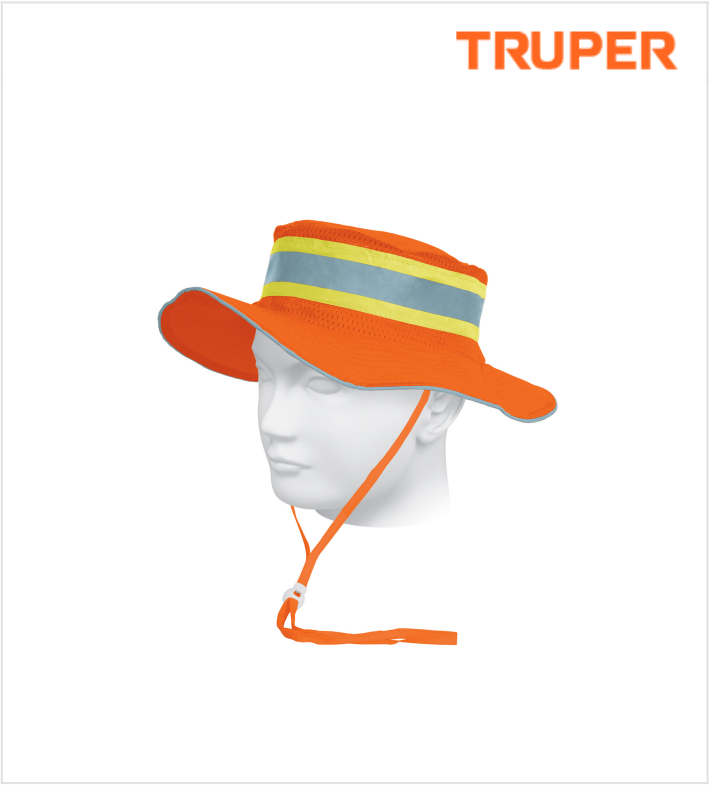

CÓDIGO: **14009** CLAVE: **SR-600N**

Sombrero naranja alta visibilidad con reflejante, Truper

- Orilla con reflejante
- Cordón ajustable
- Cinta doble alta visibilidad 2" (5 cm)
- Malla de poliéster respirable
- Lavable

Certificaciones y garantías

10 AÑOS DE GARANTÍA

Especificaciones

Color	Naranja
Visibilidad de día	40 m
Visibilidad de noche	150 m
Empaque individual	Bolsa
Pallet	2000
Inner	5
Master	25

País de origen

Fabricado en China bajo las estrictas especificaciones de GRUPO TRUPER

Recomendaciones y cuidados

- El equipo de seguridad se debe inspeccionar antes de ser usado, para descartar defectos de fabrica

© 2025 TRUPER, S.A. DE C.V. TODOS LOS DERECHOS RESERVADOS.
Los productos ilustrados y la información pueden cambiar sin previo aviso, como resultado de nuestros procesos de mejora continua.
Prohibida su reproducción o divulgación total o parcial así como su uso o aprovechamiento sin autorización escrita de Truper, S.A. de C.V.

Recomendaciones y cuidados

- Lavar a mano con agua fría
- Utilizar jabón neutro
- No utilizar cloro
- No exprimir
- Secar a la sombra colgado
- No planchar

Imágenes complementarias

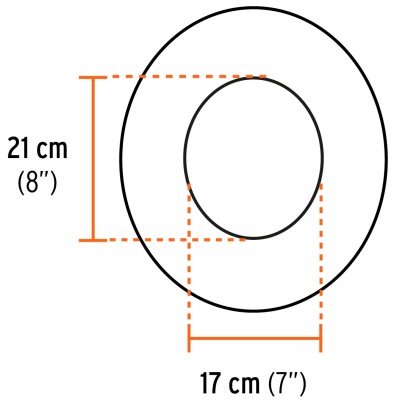

© 2025 TRUPER, S.A. DE C.V. TODOS LOS DERECHOS RESERVADOS.
Los productos ilustrados y la información pueden cambiar sin previo aviso, como resultado de nuestros procesos de mejora continua.
Prohibida su reproducción o divulgación total o parcial así como su uso o aprovechamiento sin autorización escrita de Truper, S.A. de C.V.

Imágenes complementarias

EMPAQUE INDIVIDUAL

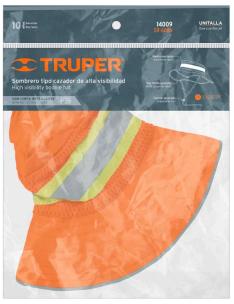

Alto: 29 cm (11 1/2")

Largo: 24 cm (9 1/2")

Peso: 0.06 kg (0.1 lb)

EMPAQUE INNER

Alto: 29.5 cm (11 1/2")

Largo: 30 cm (12")

Contiene: 5 piezas

Peso: 0.35 kg (0.8 lb)

EMPAQUE MASTER

Alto: 22 cm (8 1/2")

Ancho: 25 cm (10")

Largo: 28 cm (11")

Contiene: 5 inner (25 piezas)

Peso: 2 kg (4.4 lb)

© 2025 TRUPER, S.A. DE C.V. TODOS LOS DERECHOS RESERVADOS.
Los productos ilustrados y la información pueden cambiar sin previo aviso, como resultado de nuestros procesos de mejora continua.
Prohibida su reproducción o divulgación total o parcial así como su uso o aprovechamiento sin autorización escrita de Truper, S.A. de C.V.