TRUPER

Nuevo diseño

Disponible a partir del 3er. trimestre 2025

CÓDIGO: **45909** CLAVE: **LLX-10C**

Rueda imponchable 10" para eje central, Truper

- Imponchable que ofrece una rodada más suave que las ruedas de hule sólido
- Rueda de poliuretano y rin de acero
- 2 Baleros con rodamientos de bolas de alta durabilidad
- No raya el piso
- Compatible con plataformas y carros de carga

Imponchable

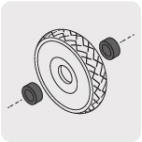
2 baleros

Eje central

Certificaciones y garantías

- Garantizado contra defectos de fabricación o mano de obra. La garantía se puede hacer válida con cualquier distribuidor de TRUPER

Especificaciones

Carga máxima	120 Kg
Diámetro	10" (250 mm)
Pisada	3 1/4" (80 mm)
Diámetro de eje	5/8" (16 mm)
Largo de eje	2 3/4" (70 mm)
Diámetro de rin	4 3/4" (120 mm)
Empaque individual	Caballete
Pallet	160
Inner	2
Master	10

País de origen

Fabricado en China bajo las estrictas especificaciones de GRUPO TRUPER

© 2025 TRUPER, S.A. DE C.V. TODOS LOS DERECHOS RESERVADOS.
Los productos ilustrados y la información pueden cambiar sin previo aviso, como resultado de nuestros procesos de mejora continua.
Prohibida su reproducción o divulgación total o parcial así como su uso o aprovechamiento sin autorización escrita de Truper, S.A. de C.V.

Imágenes complementarias

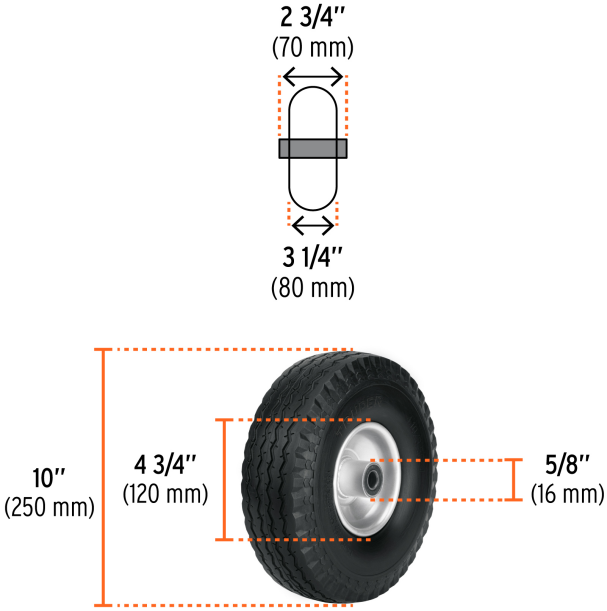

Para plataformas

Para carros de carga

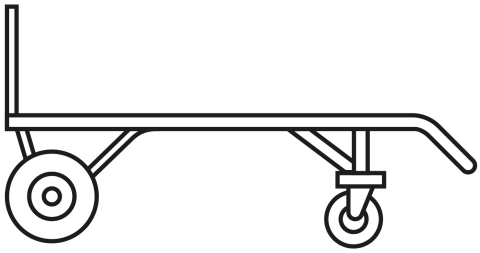

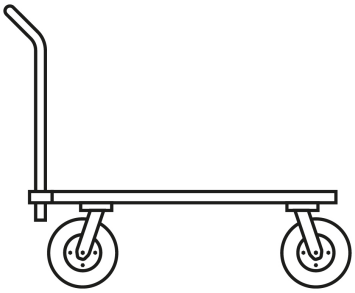

© 2025 TRUPER, S.A. DE C.V. TODOS LOS DERECHOS RESERVADOS.
Los productos ilustrados y la información pueden cambiar sin previo aviso, como resultado de nuestros procesos de mejora continua.
Prohibida su reproducción o divulgación total o parcial así como su uso o aprovechamiento sin autorización escrita de Truper, S.A. de C.V.