CÓDIGO: **45901** CLAVE: **LLN-8L**

Rueda neumática 8" para eje lateral, Truper

- Rueda de caucho absorbe impactos y vibraciones con rin de acero
- Más ligera y rodada más suave que la rueda de hule sólido
- 2 baleros con rodamientos de bolas de alta durabilidad
- Cámara con válvula tipo Schrader
- Compatible con diablos tipo americano, hidrolavadoras, generadores y portamanguera

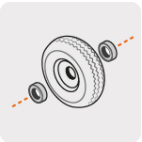
2 baleros

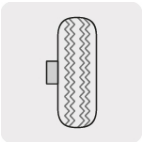
Eje lateral con tubo

Certificaciones y garantías

- Garantizado contra defectos de fabricación o mano de obra. La garantía se puede hacer válida con cualquier distribuidor de TRUPER

Especificaciones

Carga máxima	80 Kg
Presión máxima	30 PSI
Diámetro	8" (200 mm)
Pisada	2 1/4" (55 mm)
Diámetro de eje	5/8" (16 mm)
Largo de eje	2" (50 mm)
Diámetro de rin	5" (125 mm)
Empaque individual	Caballete
Inner	2
Master	10
Pallet	200

País de origen

Fabricado en China bajo las estrictas especificaciones de GRUPO TRUPER

© 2025 TRUPER, S.A. DE C.V. TODOS LOS DERECHOS RESERVADOS.
Los productos ilustrados y la información pueden cambiar sin previo aviso, como resultado de nuestros procesos de mejora continua.
Prohibida su reproducción o divulgación total o parcial así como su uso o aprovechamiento sin autorización escrita de Truper, S.A. de C.V.

Refacciones y/o accesorios disponibles en catálogo (no incluidas)

Código	Clave	Descripción
45905	CM-8	Cámara para rueda neumática de 8", Truper
45907	N8	Rueda neumática de 8" sin cámara, Truper

Imágenes complementarias

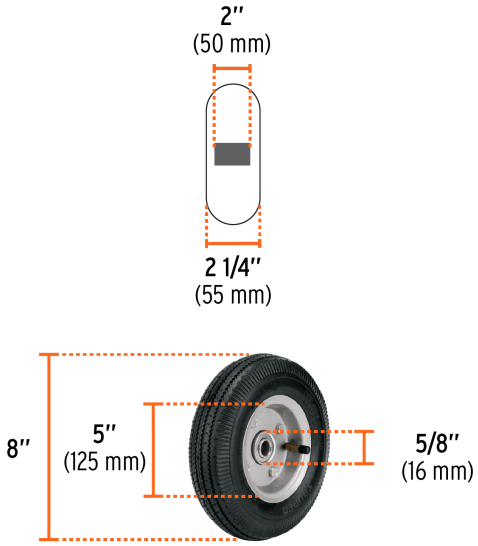

Para diablos tipo americano

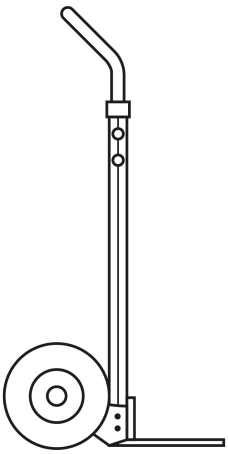

Para generadores portátiles con motor a gasolina

GEN-15X GEN-25X

© 2025 TRUPER, S.A. DE C.V. TODOS LOS DERECHOS RESERVADOS.
Los productos ilustrados y la información pueden cambiar sin previo aviso, como resultado de nuestros procesos de mejora continua.
Prohibida su reproducción o divulgación total o parcial así como su uso o aprovechamiento sin autorización escrita de Truper, S.A. de C.V.