CÓDIGO: **11008** CLAVE: **BPJ-5B**

Bieldo para paja, 5 dientes, mango largo 48", cabeza grande

- Tipo Barley, mayor capacidad de carga que los bieldos tradicionales
- Cabeza de acero forjada en una sola pieza
- Casquillo y collar metálicos que refuerzan el encabado
- Mango de madera
- Ideal para caballerizas, ranchos, granjas, manejo de estiércol, paja y heno

HECHO EN MÉXICO

Certificaciones y garantías

- Garantizado contra defectos de fabricación o mano de obra. La garantía se puede hacer válida con cualquier distribuidor de TRUPER

Especificaciones

Dientes	5
Largo dientes	16" (41 cm)
Ancho dientes	13 1/2" (34 cm)
Largo del mango	48" (122 cm)
Largo madera	39" (100 cm)
Inner	3
Pallet	180

País de origen

Fabricado en México bajo las estrictas especificaciones de GRUPO TRUPER

© 2025 TRUPER, S.A. DE C.V. TODOS LOS DERECHOS RESERVADOS.
Los productos ilustrados y la información pueden cambiar sin previo aviso, como resultado de nuestros procesos de mejora continua.
Prohibida su reproducción o divulgación total o parcial así como su uso o aprovechamiento sin autorización escrita de Truper, S.A. de C.V.

Imágenes complementarias

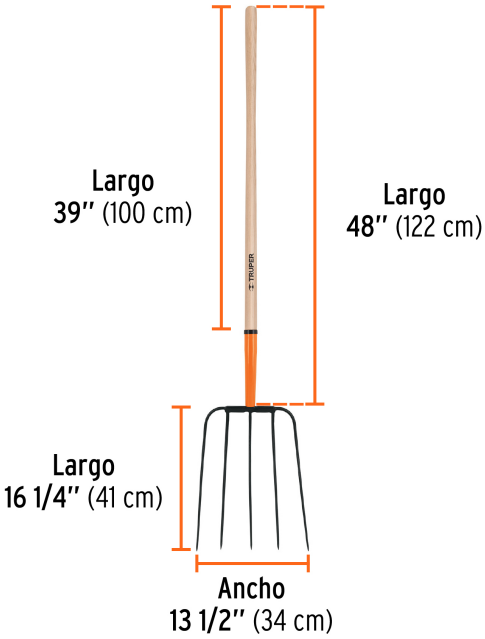

© 2025 TRUPER, S.A. DE C.V. TODOS LOS DERECHOS RESERVADOS.
Los productos ilustrados y la información pueden cambiar sin previo aviso, como resultado de nuestros procesos de mejora continua.
Prohibida su reproducción o divulgación total o parcial así como su uso o aprovechamiento sin autorización escrita de Truper, S.A. de C.V.