CÓDIGO: **21653** CLAVE: **FT-3/8P**

Formón 3/8", Pretul

- Hoja de acero al carbono templada para mantener el filo
- Mango de PVC
- Tapa para proteger el filo cuando no está en uso
- Ideal para trabajos de acabado y decoración de madera

Certificaciones y garantías

- Excede la norma: ANSI B209.6.
- Garantizado contra defectos de fabricación o mano de obra. La garantía se puede hacer válida con cualquier distribuidor de TRUPER

Especificaciones

Ancho	3/8" (9 mm)
Largo de hoja	64 mm
Empaque individual	Blíster
Inner	6
Master	60
Pallet	1800

País de origen

Fabricado en China bajo las estrictas especificaciones de GRUPO TRUPER

© 2025 TRUPER, S.A. DE C.V. TODOS LOS DERECHOS RESERVADOS.
Los productos ilustrados y la información pueden cambiar sin previo aviso, como resultado de nuestros procesos de mejora continua.
Prohibida su reproducción o divulgación total o parcial así como su uso o aprovechamiento sin autorización escrita de Truper, S.A. de C.V.

Imágenes complementarias

RECOMENDACIÓN

Para mejores resultados se recomienda hacer un segundo bisel de **30º** aproximadamente, dependiendo del tipo de madera a trabajar:

- **Madera blanda** ángulo menor a **30º**
- **Madera dura** ángulo mayor a **30º**

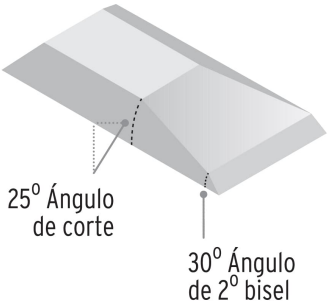

© 2025 TRUPER, S.A. DE C.V. TODOS LOS DERECHOS RESERVADOS.
Los productos ilustrados y la información pueden cambiar sin previo aviso, como resultado de nuestros procesos de mejora continua.
Prohibida su reproducción o divulgación total o parcial así como su uso o aprovechamiento sin autorización escrita de Truper, S.A. de C.V.