CÓDIGO: **46023** CLAVE: **COL-52**

Coladera de ABS con rejilla cromada 5", con tornillos, Foset

- Cuerpo de ABS
- Rejilla de ABS cromada con tornillos
- Trampa de polipropileno
- Sello hidráulico que impide el retorno de olores y la entrada de insectos
- Para instalar con tubo de PVC sanitario de 2" (50 mm), 3" (75 mm) y 4" (100 mm)
- Ideal para baño y segundos pisos

Cierre con tornillos

Incluye tornilleria

Certificaciones y garantías

Especificaciones

Diametro	122 mm
Alto	6 cm
Empaque individual	Bolsa
Pallet	1152
Inner	4
Master	24

País de origen

Fabricado en China bajo las estrictas especificaciones de GRUPO TRUPER

D.R. © Truper S.A. de C.V. 2025 | Todos los derechos reservados.

Prohibida su reproducción o divulgación total o parcial así como su uso o aprovechamiento sin autorización escrita de Truper, S.A de C.V.

Imagenes complementarias

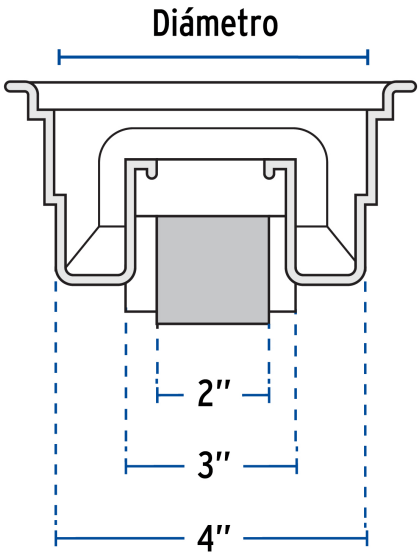

D.R. © Truper S.A. de C.V. 2025 | Todos los derechos reservados.

Prohibida su reproducción o divulgación total o parcial así como su uso o aprovechamiento sin autorización escrita de Truper, S.A de C.V.