CÓDIGO: **48494** CLAVE: **PA-CODO-SA**

Placa armada 2 contactos polarizados,línea Standard, alumini

- Placa de aluminio, contacto de nylon-policarbonato
- Con retardante a la flama para mayor seguridad

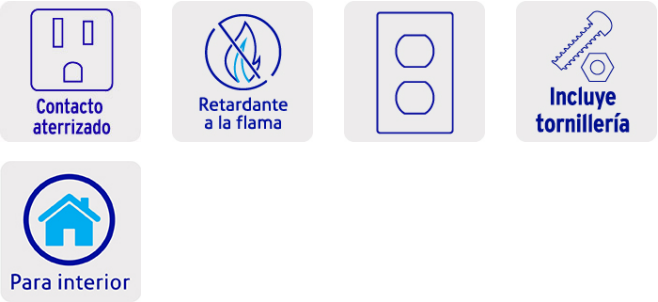

Certificaciones y garantías

- Cumple la norma: NOM-003-SCFI

Especificaciones

Número de módulos	2
Tensión / Frecuencia	127 V / 60 Hz
Corriente	15 A
Dimensiones de la placa (largo x ancho)	114 x 69.6 mm
Empaque individual	Bolsa
Pallet	4608
Inner	3
Master	72

País de origen

Fabricado en China bajo las estrictas especificaciones de GRUPO TRUPER

© 2025 TRUPER, S.A. DE C.V. TODOS LOS DERECHOS RESERVADOS.
Los productos ilustrados y la información pueden cambiar sin previo aviso, como resultado de nuestros procesos de mejora continua.
Prohibida su reproducción o divulgación total o parcial así como su uso o aprovechamiento sin autorización escrita de Truper, S.A. de C.V.

Imágenes complementarias

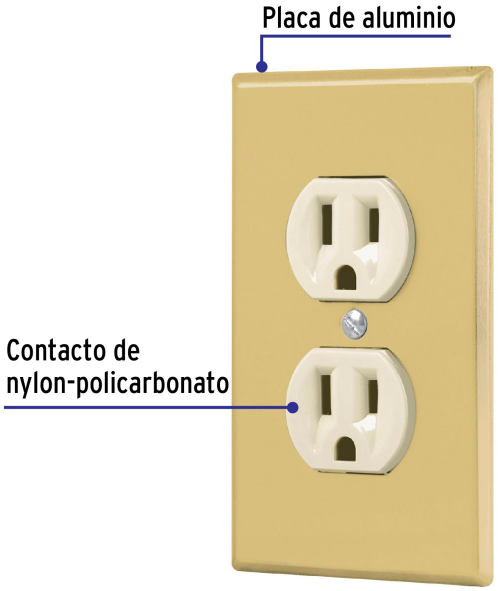

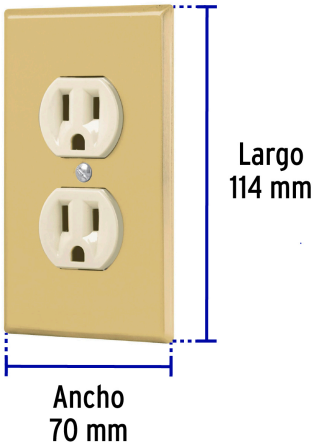

Diagrama de conexión

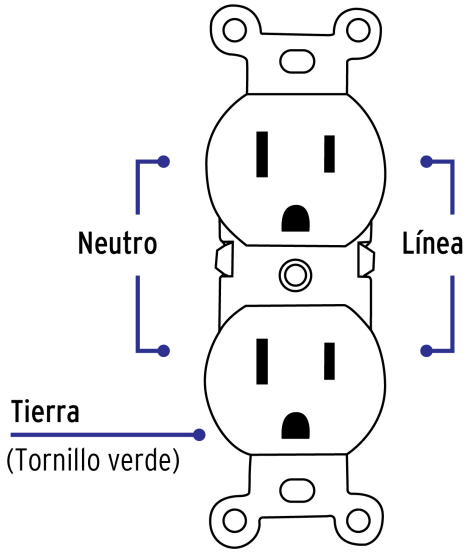

© 2025 TRUPER, S.A. DE C.V. TODOS LOS DERECHOS RESERVADOS.
Los productos ilustrados y la información pueden cambiar sin previo aviso, como resultado de nuestros procesos de mejora continua.
Prohibida su reproducción o divulgación total o parcial así como su uso o aprovechamiento sin autorización escrita de Truper, S.A. de C.V.