VOLTECK

CÓDIGO: **47059** CLAVE: **CODO-EB**

Placa armada contacto dúplex, 3 módulos, Española, blanco

- Fabricados en policarbonato
- 2 Contactos

Incluye tornillería

Para interior

Retardante a la flama

Certificaciones y garantías

- Cumple la norma: NOM-003-SCFI

1 AÑO DE GARANTÍA

NOM · ANCE

Especificaciones

Color	Blanco
Tensión / Frecuencia	127 V / 60 Hz
Corriente	15 A
Altura del módulo	70 mm
Dimensiones de la placa (largo x alto)	73 x 118 mm
Empaque individual	Bolsa
Pallet	2880
Inner	12
Master	144

País de origen

Fabricado en China bajo las estrictas especificaciones de GRUPO TRUPER

© 2025 TRUPER, S.A. DE C.V. TODOS LOS DERECHOS RESERVADOS.
Los productos ilustrados y la información pueden cambiar sin previo aviso, como resultado de nuestros procesos de mejora continua.
Prohibida su reproducción o divulgación total o parcial así como su uso o aprovechamiento sin autorización escrita de Truper, S.A. de C.V.

Imágenes complementarias

Fabricada en policarbonato

Diagrama de conexión

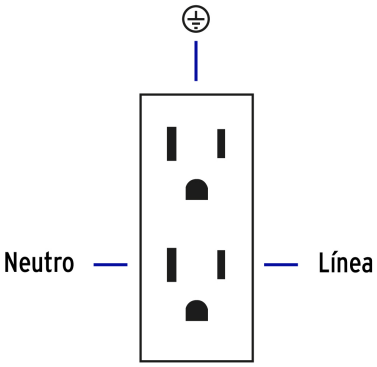

EMPAQUE INDIVIDUAL

Peso: 0.07 kg (0.2 lb)

© 2025 TRUPER, S.A. DE C.V. TODOS LOS DERECHOS RESERVADOS.
Los productos ilustrados y la información pueden cambiar sin previo aviso, como resultado de nuestros procesos de mejora continua.
Prohibida su reproducción o divulgación total o parcial así como su uso o aprovechamiento sin autorización escrita de Truper, S.A. de C.V.

Imágenes complementarias

EMPAQUE INNER

Contiene: 12 piezas

Peso: 0.99 kg (2.2 lb)

EMPAQUE MASTER

Contiene: 12 inner (144 piezas)

Peso: 12.57 kg (27.7 lb)

© 2025 TRUPER, S.A. DE C.V. TODOS LOS DERECHOS RESERVADOS.
Los productos ilustrados y la información pueden cambiar sin previo aviso, como resultado de nuestros procesos de mejora continua.
Prohibida su reproducción o divulgación total o parcial así como su uso o aprovechamiento sin autorización escrita de Truper, S.A. de C.V.