CÓDIGO: **100353** CLAVE: **PROCA-N**

Protector solar plegable para casco, naranja con reflejante

- Mayor rango de sombra
- Plegable y lavable
- Visibilidad hasta: 40 m
- Para cascos tipo capucha y de ala ancha con ranuras para orejeras
- Fijación hook and loop adherible al casco
- Cinta 2" (5 cm) alta visibilidad

Tejido de punto poliéster

Certificaciones y garantías

Especificaciones

Color	Naranja
Cinta	2" (5 cm) alta visibilidad
Empaque individual	Bolsa
Pallet	1800
Inner	5
Master	25

País de origen

Fabricado en China bajo las estrictas especificaciones de GRUPO TRUPER

Recomendaciones y cuidados

- El equipo de seguridad se debe inspeccionar antes de ser usado, para descartar defectos de fábrica

© 2025 TRUPER, S.A. DE C.V. TODOS LOS DERECHOS RESERVADOS.
Los productos ilustrados y la información pueden cambiar sin previo aviso, como resultado de nuestros procesos de mejora continua.
Prohibida su reproducción o divulgación total o parcial así como su uso o aprovechamiento sin autorización escrita de Truper, S.A. de C.V.

Imágenes complementarias

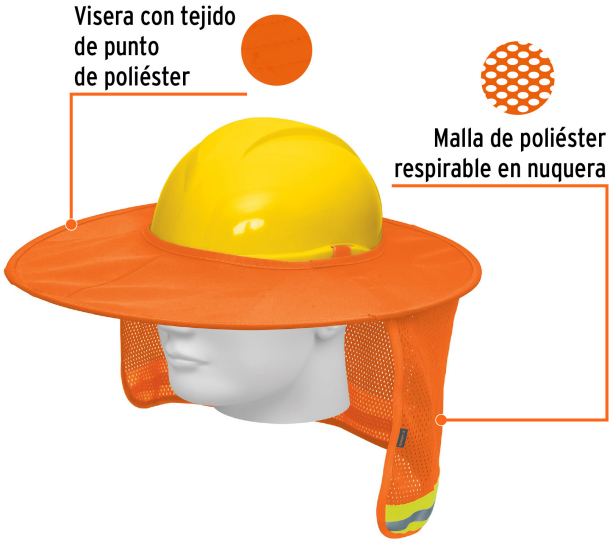

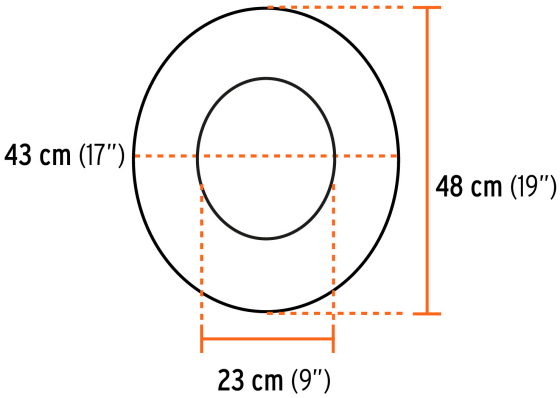

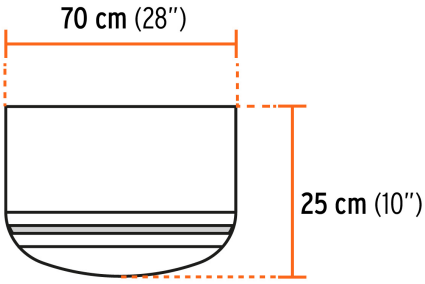

EMPAQUE INDIVIDUAL

Alto:
22 cm
(8 1/2")

Largo:
19.5 cm
(7 1/2")

Peso: 0.1 kg (0.2 lb)

© 2025 TRUPER, S.A. DE C.V. TODOS LOS DERECHOS RESERVADOS.
Los productos ilustrados y la información pueden cambiar sin previo aviso, como resultado de nuestros procesos de mejora continua.
Prohibida su reproducción o divulgación total o parcial así como su uso o aprovechamiento sin autorización escrita de Truper, S.A. de C.V.

Imágenes complementarias

EMPAQUE INNER

Contiene: 5 piezas

Peso: 0.51 kg (1.1 lb)

EMPAQUE MASTER

Contiene: 5 inner (25 piezas)

Peso: 2.84 kg (6.3 lb)

© 2025 TRUPER, S.A. DE C.V. TODOS LOS DERECHOS RESERVADOS.
Los productos ilustrados y la información pueden cambiar sin previo aviso, como resultado de nuestros procesos de mejora continua.
Prohibida su reproducción o divulgación total o parcial así como su uso o aprovechamiento sin autorización escrita de Truper, S.A. de C.V.