VOLTECK

CÓDIGO: **47592** CLAVE: **PA-APCO-I2N**

Placa armada contacto 2 interruptores, negro, Línea Italiana

- Placa de ABS, contacto e interruptor de polipropileno y policarbonato
- 2 Interruptores y 1 contacto con retardante a la flama para mayor seguridad

Contacto aterrizado | Retardante a la flama | Incluye tornillería | Para interior

Certificaciones y garantías

- Cumple la norma: NOM-003-SCFI

1 AÑO DE GARANTÍA

NOM · ANCE

Especificaciones

Color	Negro
Número de módulos	3
Tensión	127 V Contacto / 125 V Interruptor
Corriente	16 A Contacto / 10 A Interruptor
Frecuencia	60 Hz
Dimensiones de la placa (largo x ancho)	114 x 76 mm
Empaque individual	Bolsa
Pallet	1152
Inner	3
Master	144

País de origen

Fabricado en China bajo las estrictas especificaciones de GRUPO TRUPER .

© 2025 TRUPER, S.A. DE C.V. TODOS LOS DERECHOS RESERVADOS.
Los productos ilustrados y la información pueden cambiar sin previo aviso, como resultado de nuestros procesos de mejora continua.
Prohibida su reproducción o divulgación total o parcial así como su uso o aprovechamiento sin autorización escrita de Truper, S.A. de C.V.

Imágenes complementarias

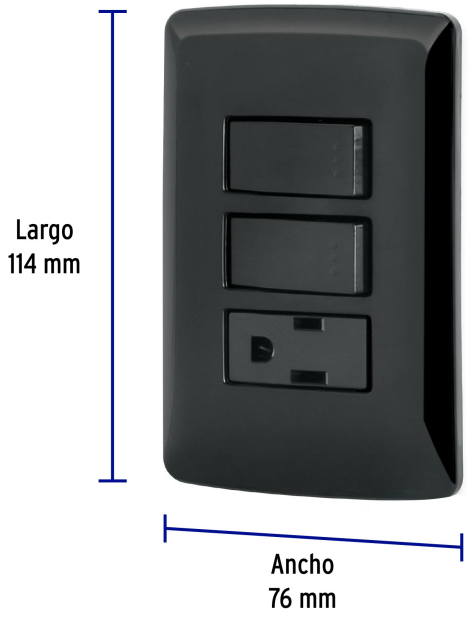

Diagrama de conexión

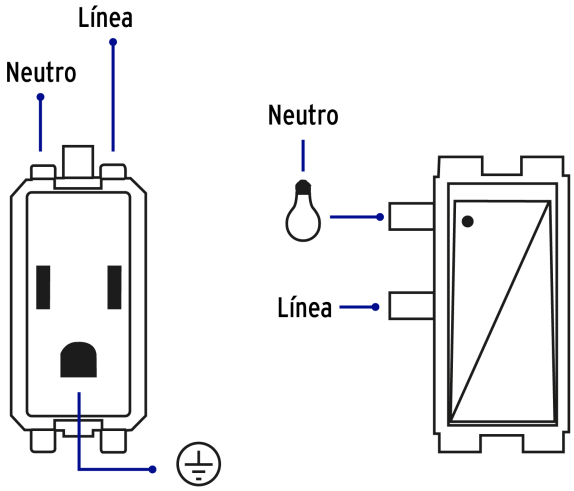

EMPAQUE INDIVIDUAL

Peso: 0.07 kg (0.2 lb)

© 2025 TRUPER, S.A. DE C.V. TODOS LOS DERECHOS RESERVADOS.
Los productos ilustrados y la información pueden cambiar sin previo aviso, como resultado de nuestros procesos de mejora continua.
Prohibida su reproducción o divulgación total o parcial así como su uso o aprovechamiento sin autorización escrita de Truper, S.A. de C.V.

Imágenes complementarias

EMPAQUE INNER

Contiene: 3 piezas

Peso: 0.27 kg (0.6 lb)

EMPAQUE MASTER

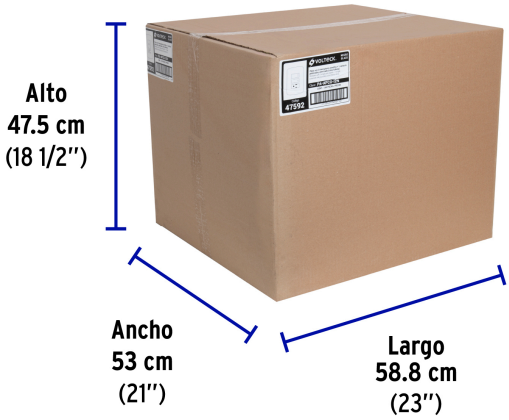

Contiene: 48 inner (144 piezas)

Peso: 14.16 kg (31.2 lb)

© 2025 TRUPER, S.A. DE C.V. TODOS LOS DERECHOS RESERVADOS.
Los productos ilustrados y la información pueden cambiar sin previo aviso, como resultado de nuestros procesos de mejora continua.
Prohibida su reproducción o divulgación total o parcial así como su uso o aprovechamiento sin autorización escrita de Truper, S.A. de C.V.