CÓDIGO: **48070** CLAVE: **ATIN-003**

Multiconector polipropileno para tinaco, sin válvula, FOSET

- Cuerpo de polipropileno que nunca se oxida
- Sustituye hasta 6 conexiones en instalación
- Tapón para drenado
- Puerto de conexión para jarro de aire
- Fácil instalación
- Ideal para la limpieza del tinaco

Certificaciones y garantías

1 AÑO DE GARANTÍA

Especificaciones

Conexión de salida	3/4” NPT y 1” NPT
Conexión al tinaco	1 1/2” NPT
Conexión al jarro de aire y drenado	1/2" NPT
Empaque individual	Caballete
Pallet	768
Inner	6
Master	48

País de origen

Fabricado en China bajo las estrictas especificaciones de GRUPO TRUPER

© 2025 TRUPER, S.A. DE C.V. TODOS LOS DERECHOS RESERVADOS.
Los productos ilustrados y la información pueden cambiar sin previo aviso, como resultado de nuestros procesos de mejora continua.
Prohibida su reproducción o divulgación total o parcial así como su uso o aprovechamiento sin autorización escrita de Truper, S.A. de C.V.

Imágenes complementarias

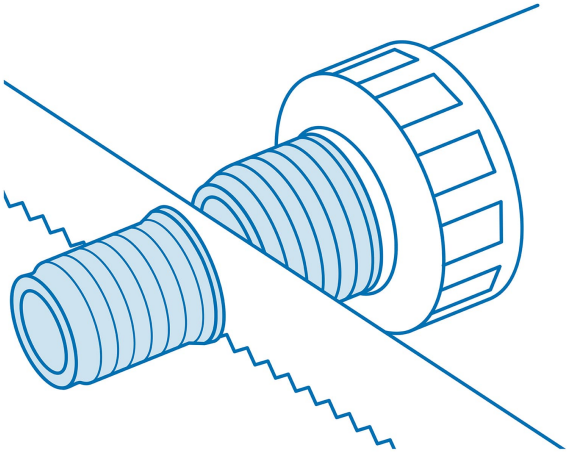

Para conectar a 1" NPT,
cortar tramo 3/4" NPT

Aplicación

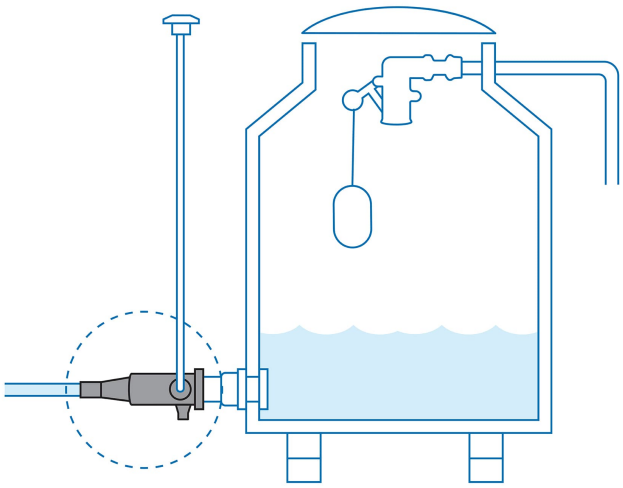

EMPAQUE INDIVIDUAL

Alto:
24 cm
(9 1/2")

Largo:
18 cm
(7")

Peso: 0.1 kg (0.2 lb)

© 2025 TRUPER, S.A. DE C.V. TODOS LOS DERECHOS RESERVADOS.
Los productos ilustrados y la información pueden cambiar sin previo aviso, como resultado de nuestros procesos de mejora continua.
Prohibida su reproducción o divulgación total o parcial así como su uso o aprovechamiento sin autorización escrita de Truper, S.A. de C.V.

Imágenes complementarias

EMPAQUE INNER

Contiene: 6 piezas

Peso: 0.72 kg (1.6 lb)

EMPAQUE MASTER

Contiene: 8 inner (48 piezas)

Peso: 6.52 kg (14 4 lb)

© 2025 TRUPER, S.A. DE C.V. TODOS LOS DERECHOS RESERVADOS.
Los productos ilustrados y la información pueden cambiar sin previo aviso, como resultado de nuestros procesos de mejora continua.
Prohibida su reproducción o divulgación total o parcial así como su uso o aprovechamiento sin autorización escrita de Truper, S.A. de C.V.