CÓDIGO: **46743** CLAVE: **R-405SN**

Regadera cuadrada 8", ABS, sin brazo, satín, AQUA

- Cabeza de ABS
- Para mayor flujo de agua se puede retirar el reductor
- Compatible con el brazo y chapetón BCH-600N marca Foset ®
- Ahorradora en baja presión

Grado ecológico

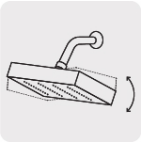
Articulada

Boquillas fácil limpieza

Certificaciones y garantías

- Cumple la norma NOM-008-CONAGUA

NOM COMECER

5 AÑOS DE GARANTÍA

Especificaciones

Medida	8" (20 cm)
Acabado	Satín
Presión de trabajo mínima	0.25 kgf/cm²
Conexión de entrada	1/2" - 14 NPT
Empaque individual	Caballete
Pallet	240
Inner	3
Master	12

País de origen

Fabricado en China bajo las estrictas especificaciones de GRUPO TRUPER

© 2025 TRUPER, S.A. DE C.V. TODOS LOS DERECHOS RESERVADOS.
Los productos ilustrados y la información pueden cambiar sin previo aviso, como resultado de nuestros procesos de mejora continua.
Prohibida su reproducción o divulgación total o parcial así como su uso o aprovechamiento sin autorización escrita de Truper, S.A. de C.V.

Imágenes complementarias

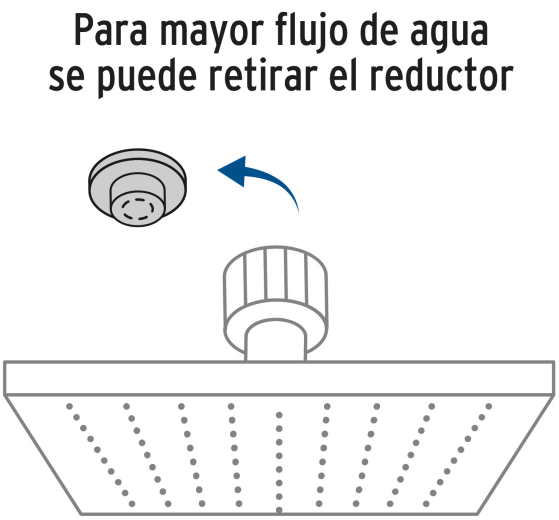

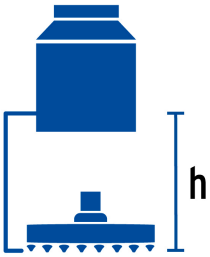

Altura (h)	Presión kPa	kgf / cm²	PSI
2 m	20	0.2	2.8
3 m	30	0.3	4.2
4 m	40	0.4	5.6

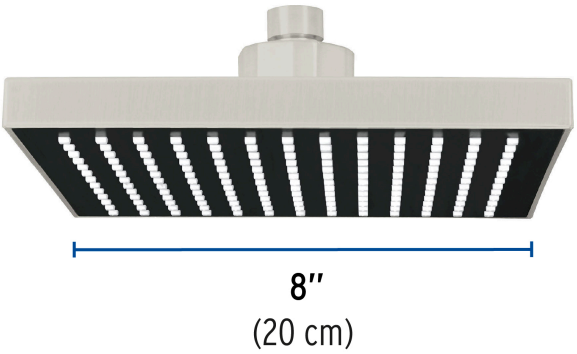

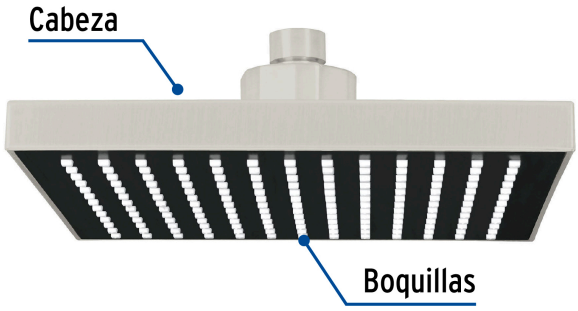

© 2025 TRUPER, S.A. DE C.V. TODOS LOS DERECHOS RESERVADOS.
Los productos ilustrados y la información pueden cambiar sin previo aviso, como resultado de nuestros procesos de mejora continua.
Prohibida su reproducción o divulgación total o parcial así como su uso o aprovechamiento sin autorización escrita de Truper, S.A. de C.V.

Imágenes complementarias

Compatible con:

BCH-600N

EMPAQUE INDIVIDUAL

Peso: 0.41 kg (0.9 lb)

EMPAQUE INNER

Contiene: 3 piezas

Peso: 1.36 kg (3 lb)

EMPAQUE MASTER

Contiene: 4 inner (12 piezas)

Peso: 6.12 kg (13.5 lb)

© 2025 TRUPER, S.A. DE C.V. TODOS LOS DERECHOS RESERVADOS.
Los productos ilustrados y la información pueden cambiar sin previo aviso, como resultado de nuestros procesos de mejora continua.
Prohibida su reproducción o divulgación total o parcial así como su uso o aprovechamiento sin autorización escrita de Truper, S.A. de C.V.

Imágenes complementarias

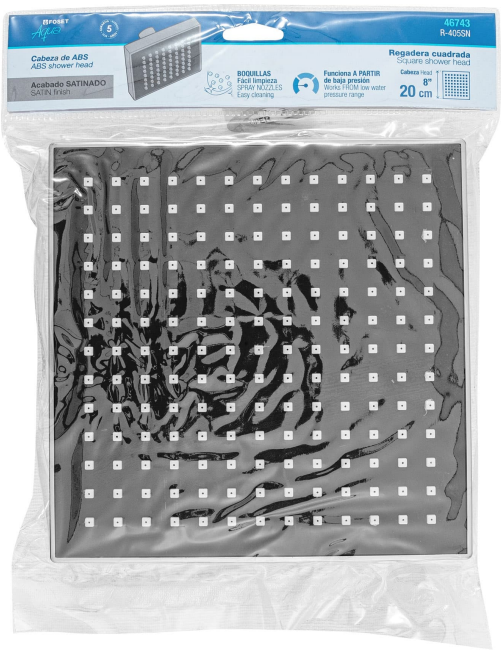

© 2025 TRUPER, S.A. DE C.V. TODOS LOS DERECHOS RESERVADOS.
Los productos ilustrados y la información pueden cambiar sin previo aviso, como resultado de nuestros procesos de mejora continua.
Prohibida su reproducción o divulgación total o parcial así como su uso o aprovechamiento sin autorización escrita de Truper, S.A. de C.V.