TRUPER

Nuevo diseño

Disponible a partir del 3er. trimestre 2025

CÓDIGO: **49016** CLAVE: **LLX-8C**

Rueda imponchable 8" para eje central, Truper

- Imponchable que ofrece una rodada más suave que las ruedas de hule sólido
- Rueda de poliuretano y rin de acero
- 2 Baleros con rodamientos de bolas de alta durabilidad
- No raya el piso
- Compatible con plataformas y carros de carga

Imponchable

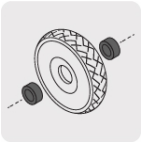
2 Baleros

Eje central

Certificaciones y garantías

- Garantizado contra defectos de fabricación o mano de obra. La garantía se puede hacer válida con cualquier distribuidor de TRUPER

Especificaciones

Carga máxima	75 kg
Diámetro	8" (200 mm)
Pisada	2 1/4" (55 mm)
Diámetro de eje	5/8" (16 mm)
Largo de eje	1 3/4" (45 mm)
Diámetro de rin	5" (125 mm)
Empaque individual	Caballete
Pallet	320
Inner	2
Master	10

País de origen

Fabricado en China bajo las estrictas especificaciones de GRUPO TRUPER

© 2025 TRUPER, S.A. DE C.V. TODOS LOS DERECHOS RESERVADOS.
Los productos ilustrados y la información pueden cambiar sin previo aviso, como resultado de nuestros procesos de mejora continua.
Prohibida su reproducción o divulgación total o parcial así como su uso o aprovechamiento sin autorización escrita de Truper, S.A. de C.V.

Imágenes complementarias

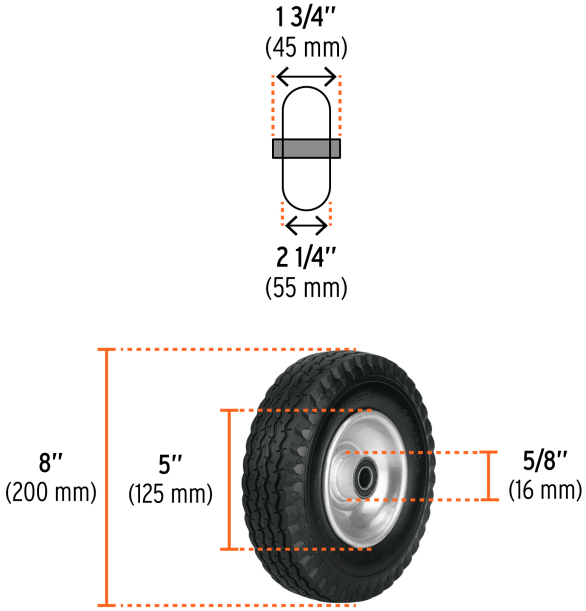

Para plataformas

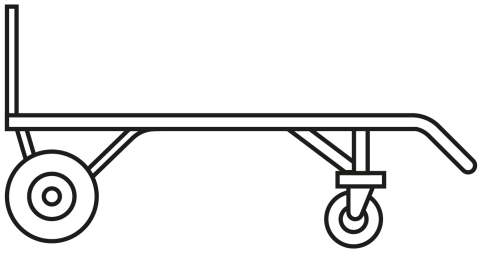

Para carros de carga

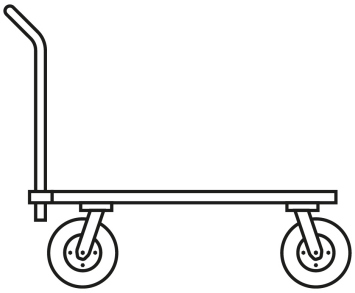

© 2025 TRUPER, S.A. DE C.V. TODOS LOS DERECHOS RESERVADOS.
Los productos ilustrados y la información pueden cambiar sin previo aviso, como resultado de nuestros procesos de mejora continua.
Prohibida su reproducción o divulgación total o parcial así como su uso o aprovechamiento sin autorización escrita de Truper, S.A. de C.V.