CÓDIGO: **40173** CLAVE: **SA-011**

Sapo 3" para WC, silicona, rojo, cadena inox, FOSET

- Sello de silicona de larga duración
- Cadena de acero inoxidable
- Incluye protector de 3" para evitar deformaciones durante el traslado y almacenaje
- Para W.C. con descarga de 3"
- Sellado hermético antifugas
- Compatible con la mayoría de válvulas de descarga con soportes laterales
- Fácil de instalar

HECHO EN MÉXICO

Certificaciones y garantías

- Cumple la norma: NOM-002-CONAGUA

NOM COMECER

5 AÑOS DE GARANTÍA

Especificaciones

Tipo	Flexible
Resistencia al cloro	Alta
Empaque individual	Caballete
Pallet	864
Inner	6
Master	48

País de origen

Fabricado en México bajo las estrictas especificaciones de GRUPO TRUPER

© 2025 TRUPER, S.A. DE C.V. TODOS LOS DERECHOS RESERVADOS.
Los productos ilustrados y la información pueden cambiar sin previo aviso, como resultado de nuestros procesos de mejora continua.
Prohibida su reproducción o divulgación total o parcial así como su uso o aprovechamiento sin autorización escrita de Truper, S.A. de C.V.

Imágenes complementarias

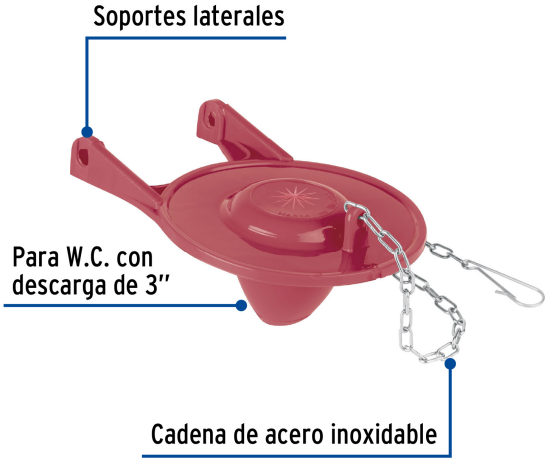

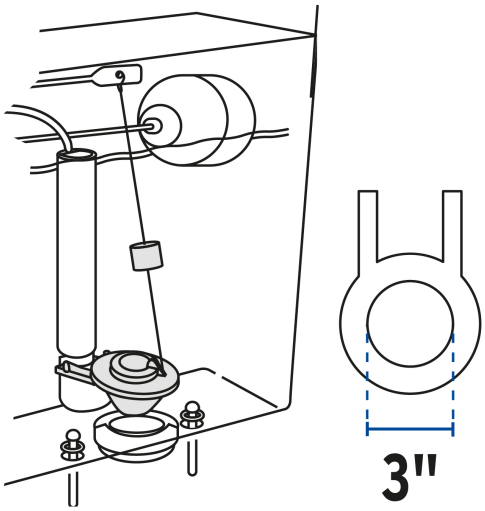

EMPAQUE INDIVIDUAL

Peso: 0.07 kg (0.2 lb)

© 2025 TRUPER, S.A. DE C.V. TODOS LOS DERECHOS RESERVADOS.
Los productos ilustrados y la información pueden cambiar sin previo aviso, como resultado de nuestros procesos de mejora continua.
Prohibida su reproducción o divulgación total o parcial así como su uso o aprovechamiento sin autorización escrita de Truper, S.A. de C.V.

Imágenes complementarias

EMPAQUE INNER

Contiene: 6 piezas

Peso: 0.54 kg (1.2 lb)

EMPAQUE MASTER

Contiene: 8 inner (48 piezas)

Peso: 5.04 kg (11 lb)

© 2025 TRUPER, S.A. DE C.V. TODOS LOS DERECHOS RESERVADOS.
Los productos ilustrados y la información pueden cambiar sin previo aviso, como resultado de nuestros procesos de mejora continua.
Prohibida su reproducción o divulgación total o parcial así como su uso o aprovechamiento sin autorización escrita de Truper, S.A. de C.V.