CÓDIGO: **47741** CLAVE: **R-413SN**

Regadera cuadrada 4", acero inox, sin brazo, satín, TÚBIG

- Ahorradora en baja presión
- Fabricada en acero inoxidable
- Cabeza articulada y boquillas de fácil limpieza
- Para mayor flujo de agua se puede retirar el reductor
- Funciona desde baja presión
- Grado ecológico

Grado ecológico

Articulada

Boquillas fácil limpieza

Certificaciones y garantías

- Cumple la norma NOM-008-CONAGUA

Especificaciones

Medida	4" (10 cm)
Acabado	Satín
Presión de trabajo mínima	0.25 kgf/cm²
Conexión de entrada	1/2" - 14 NPT
Empaque individual	Caja
Master	12
Pallet	1008
Inner	2

© 2025 TRUPER, S.A. DE C.V. TODOS LOS DERECHOS RESERVADOS.
Los productos ilustrados y la información pueden cambiar sin previo aviso, como resultado de nuestros procesos de mejora continua.
Prohibida su reproducción o divulgación total o parcial así como su uso o aprovechamiento sin autorización escrita de Truper, S.A. de C.V.

País de origen

Fabricado en China bajo las estrictas especificaciones de GRUPO TRUPER

Imágenes complementarias

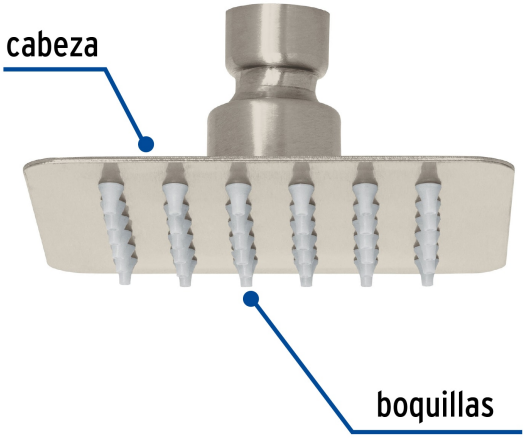

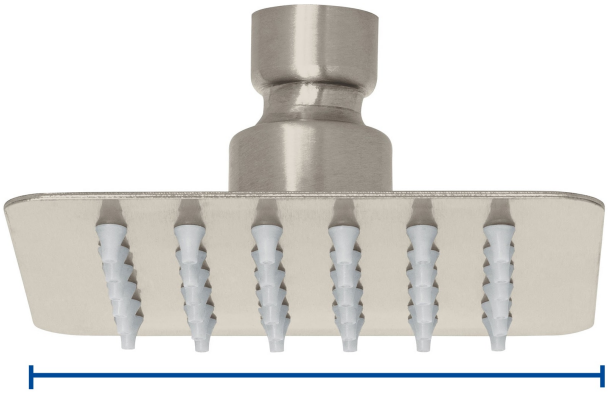

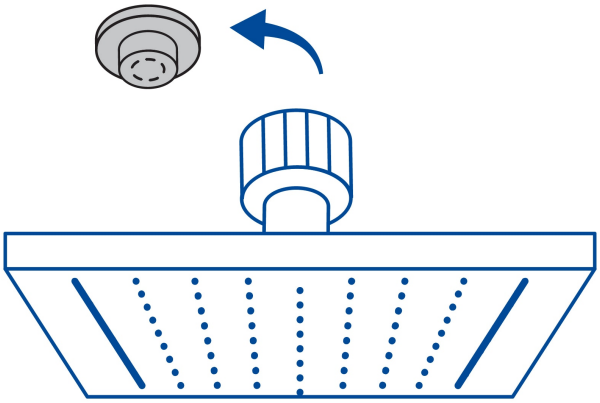

Para mayor flujo de agua se puede retirar el reductor

Para regadera cuadrada de 4"

R-413N

© 2025 TRUPER, S.A. DE C.V. TODOS LOS DERECHOS RESERVADOS.
Los productos ilustrados y la información pueden cambiar sin previo aviso, como resultado de nuestros procesos de mejora continua.
Prohibida su reproducción o divulgación total o parcial así como su uso o aprovechamiento sin autorización escrita de Truper, S.A. de C.V.

Imágenes complementarias

EMPAQUE INDIVIDUAL

Peso: 0.21 kg (0.5 lb)

EMPAQUE INNER

Contiene: 2 piezas

Peso: 0.47 kg (1 lb)

© 2025 TRUPER, S.A. DE C.V. TODOS LOS DERECHOS RESERVADOS.
Los productos ilustrados y la información pueden cambiar sin previo aviso, como resultado de nuestros procesos de mejora continua.
Prohibida su reproducción o divulgación total o parcial así como su uso o aprovechamiento sin autorización escrita de Truper, S.A. de C.V.