CÓDIGO: **47751** CLAVE: **R-415SM**

Regadera cuadrada 8", acero inox, sin brazo, negro, TÚBIG

- Ahorradora en baja presión
- Fabricada en acero inoxidable
- Cabeza articulada y boquillas de fácil limpieza
- Para mayor flujo de agua se puede retirar el reductor
- Funciona desde baja presión
- Grado ecológico

Grado ecológico

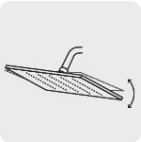

Articulada

Boquillas fácil limpieza

Certificaciones y garantías

- Cumple la norma NOM-008-CONAGUA

Especificaciones

Medida	8" (20 cm)
Acabado	Negro mate
Presión de trabajo mínima	0.25 kgf/cm²
Conexión de entrada	1/2" - 14 NPT
Empaque individual	Caja
Master	12
Pallet	288
Inner	2

País de origen

Fabricado en China bajo las estrictas especificaciones de GRUPO TRUPER

© 2025 TRUPER, S.A. DE C.V. TODOS LOS DERECHOS RESERVADOS.
Los productos ilustrados y la información pueden cambiar sin previo aviso, como resultado de nuestros procesos de mejora continua.
Prohibida su reproducción o divulgación total o parcial así como su uso o aprovechamiento sin autorización escrita de Truper, S.A. de C.V.

Imágenes complementarias

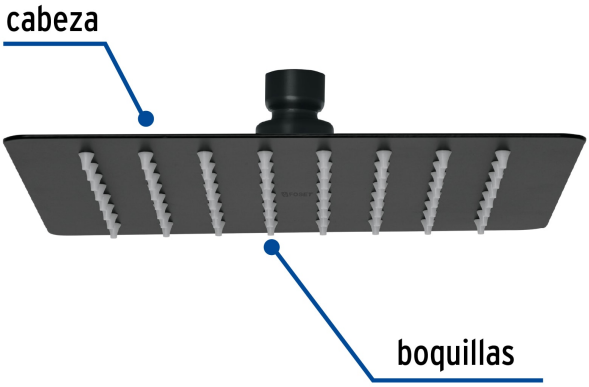

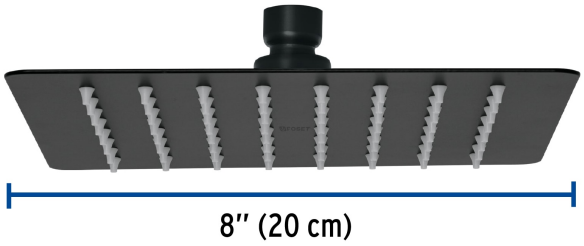

Para regadera cuadrada de 8"

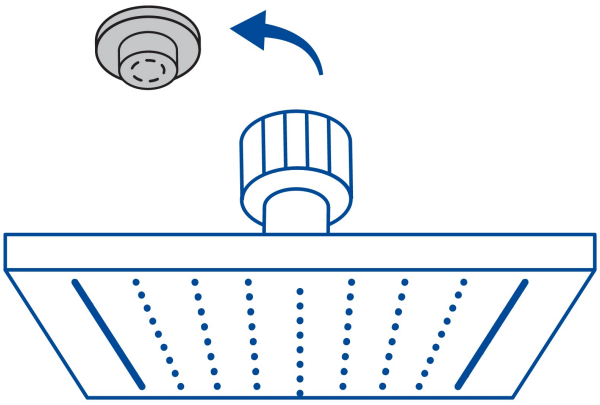

Para mayor flujo de agua se puede retirar el reductor

R-415M

© 2025 TRUPER, S.A. DE C.V. TODOS LOS DERECHOS RESERVADOS.
Los productos ilustrados y la información pueden cambiar sin previo aviso, como resultado de nuestros procesos de mejora continua.
Prohibida su reproducción o divulgación total o parcial así como su uso o aprovechamiento sin autorización escrita de Truper, S.A. de C.V.

Imágenes complementarias

EMPAQUE INDIVIDUAL

Peso: 0.59 kg (1.3 lb)

EMPAQUE INNER

Contiene: 2 piezas

Peso: 1.3 kg (2.8 lb)

EMPAQUE MASTER

Contiene: 6 inner (12 piezas)

Peso: 8.4 kg (18.5 lb)

© 2025 TRUPER, S.A. DE C.V. TODOS LOS DERECHOS RESERVADOS.
Los productos ilustrados y la información pueden cambiar sin previo aviso, como resultado de nuestros procesos de mejora continua.
Prohibida su reproducción o divulgación total o parcial así como su uso o aprovechamiento sin autorización escrita de Truper, S.A. de C.V.