CÓDIGO: **47742** CLAVE: **R-414N**

Regadera cuadrada 6", acero inox, con brazo, satín, TÚBIG

- Ahorradora en baja presión
- Fabricada en acero inoxidable
- Cabeza articulada y boquillas de fácil limpieza
- Para mayor flujo de agua se puede retirar el reductor

Grado ecológico

Articulada

Boquillas fácil limpieza

Certificaciones y garantías

- Cumple la norma NOM-008-CONAGUA

Especificaciones

Acabado	Satín
Medida	6" (15 cm)
Presión de trabajo	0.25 kgf/cm² a 3 kgf/cm²
Conexión de entrada	1/2" - 14 NPT
Brazo de pared	30 cm
Diámetro del chapetón	58 mm
Empaque individual	Caja
Master	12
Pallet	288
Inner	2

© 2025 TRUPER, S.A. DE C.V. TODOS LOS DERECHOS RESERVADOS.
Los productos ilustrados y la información pueden cambiar sin previo aviso, como resultado de nuestros procesos de mejora continua.
Prohibida su reproducción o divulgación total o parcial así como su uso o aprovechamiento sin autorización escrita de Truper, S.A. de C.V.

País de origen

Fabricado en China bajo las estrictas especificaciones de GRUPO TRUPER

Imágenes complementarias

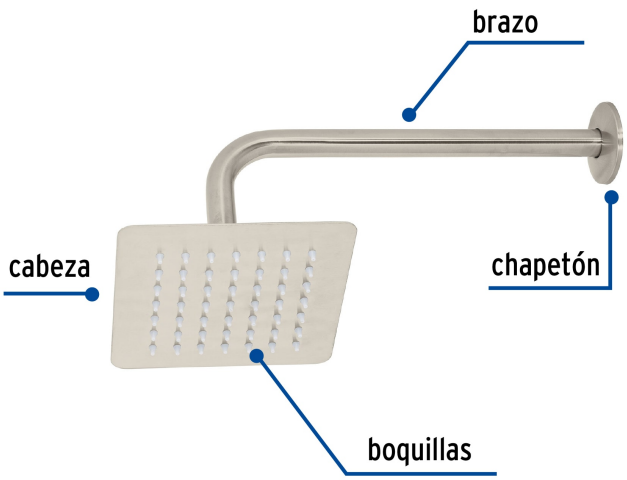

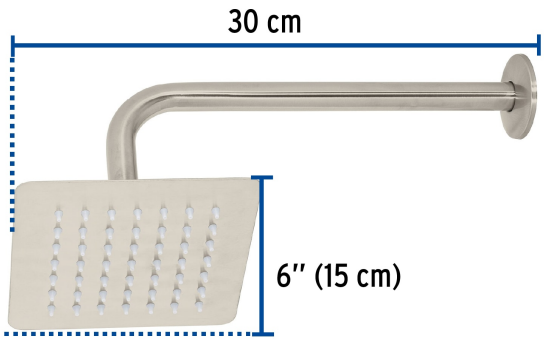

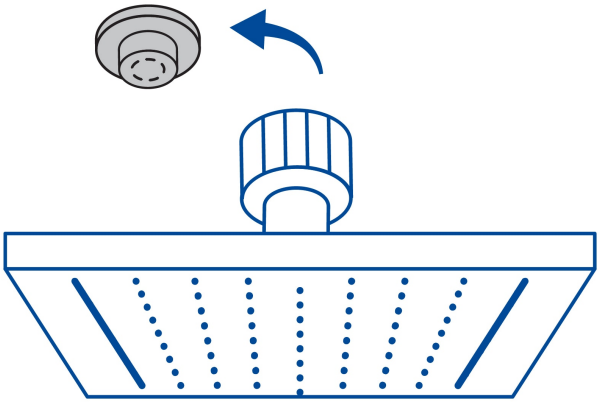

Para mayor flujo de agua se puede retirar el reductor

© 2025 TRUPER, S.A. DE C.V. TODOS LOS DERECHOS RESERVADOS.
Los productos ilustrados y la información pueden cambiar sin previo aviso, como resultado de nuestros procesos de mejora continua.
Prohibida su reproducción o divulgación total o parcial así como su uso o aprovechamiento sin autorización escrita de Truper, S.A. de C.V.