CÓDIGO: **47748** CLAVE: **R-414M**

Regadera cuadrada 6", acero inox, con brazo, negro, TÚBIG

- Ahorradora en baja presión
- Fabricada en acero inoxidable
- Cabeza articulada y boquillas de fácil limpieza
- Para mayor flujo de agua se puede retirar el reductor
- Funciona desde baja presión
- Grado ecológico

Grado ecológico

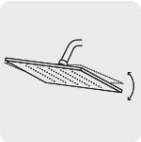

Articulada

Boquillas fácil limpieza

Certificaciones y garantías

- Cumple la norma NOM-008-CONAGUA

Especificaciones

Medida	6" (15 cm)
Acabado	Negro mate
Presión de trabajo mínima	0.25 kgf/cm²
Conexión de entrada	1/2" - 14 NPT
Brazo de pared	30 cm
Diámetro del chapetón	58 mm
Empaque individual	Caja
Master	12
Pallet	288
Inner	2

País de origen

Fabricado en China bajo las estrictas especificaciones de GRUPO TRUPER

© 2025 TRUPER, S.A. DE C.V. TODOS LOS DERECHOS RESERVADOS.
Los productos ilustrados y la información pueden cambiar sin previo aviso, como resultado de nuestros procesos de mejora continua.
Prohibida su reproducción o divulgación total o parcial así como su uso o aprovechamiento sin autorización escrita de Truper, S.A. de C.V.

Imágenes complementarias

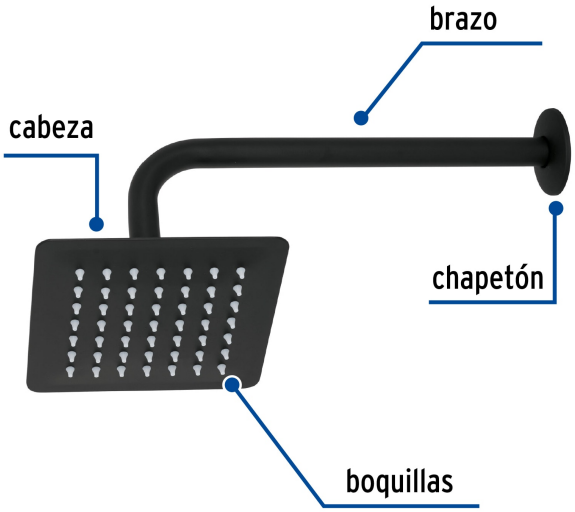

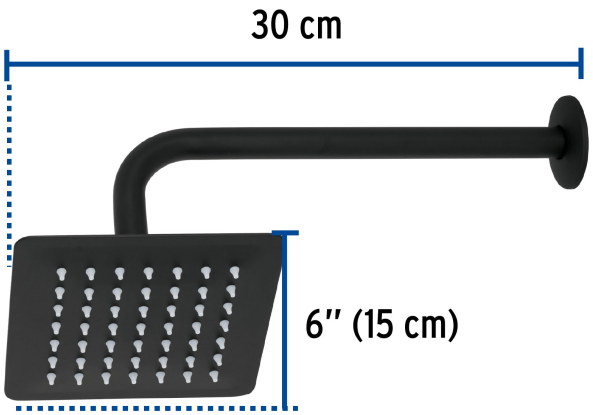

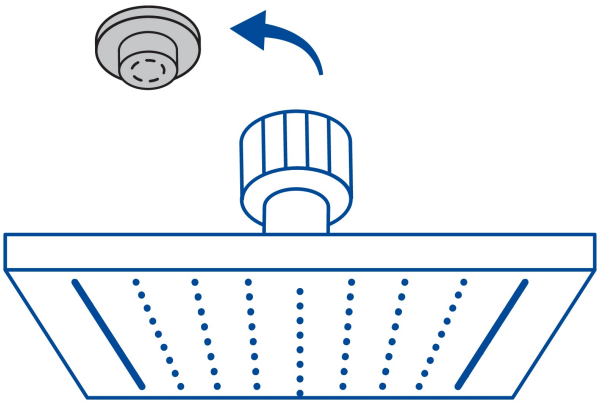

Para mayor flujo de agua se puede retirar el reductor

EMPAQUE INDIVIDUAL

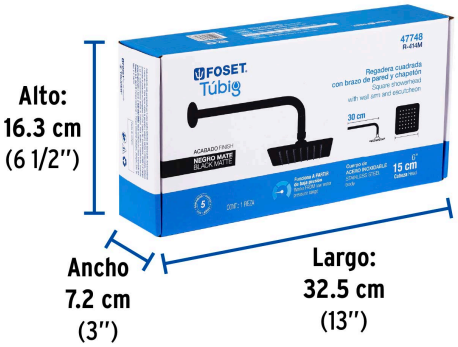

Peso: 0.66 kg (1.5 lb)

© 2025 TRUPER, S.A. DE C.V. TODOS LOS DERECHOS RESERVADOS.
Los productos ilustrados y la información pueden cambiar sin previo aviso, como resultado de nuestros procesos de mejora continua.
Prohibida su reproducción o divulgación total o parcial así como su uso o aprovechamiento sin autorización escrita de Truper, S.A. de C.V.

Imágenes complementarias

EMPAQUE INNER

Contiene: 2 piezas

Peso: 1.46 kg (3.2 lb)

EMPAQUE MASTER

Contiene: 6 inner (12 piezas)

Peso: 9.5 kg (20.9 lb)

© 2025 TRUPER, S.A. DE C.V. TODOS LOS DERECHOS RESERVADOS.
Los productos ilustrados y la información pueden cambiar sin previo aviso, como resultado de nuestros procesos de mejora continua.
Prohibida su reproducción o divulgación total o parcial así como su uso o aprovechamiento sin autorización escrita de Truper, S.A. de C.V.