CÓDIGO: **46875** CLAVE: **TBMR-62**

Juego de 2 manerales para regadera, palanca, cromo, TÚBIG

- Maneral tipo palanca metálico
- Para llaves de empotrar modelos TBE-062 y TBE-662 marca Foset Tubig®

TRICROMO
Brillo y resistencia

Certificaciones y garantías

5 AÑOS DE GARANTÍA

Especificaciones

Acabado	Cromo
Largo	70 mm
Diámetro	60 mm
Peso por pieza	113 g
Empaque individual	Caja
Master	24
Pallet	2304
Inner	2

País de origen

Fabricado en China bajo las estrictas especificaciones de GRUPO TRUPER

© 2025 TRUPER, S.A. DE C.V. TODOS LOS DERECHOS RESERVADOS.
Los productos ilustrados y la información pueden cambiar sin previo aviso, como resultado de nuestros procesos de mejora continua.
Prohibida su reproducción o divulgación total o parcial así como su uso o aprovechamiento sin autorización escrita de Truper, S.A. de C.V.

Imágenes complementarias

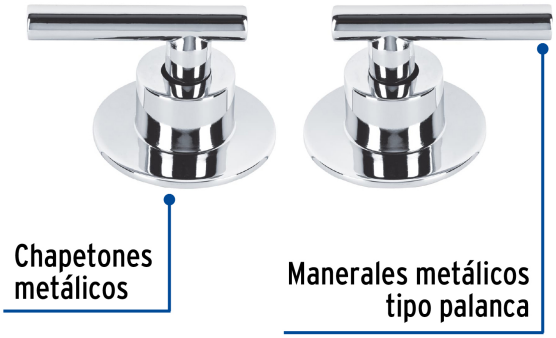

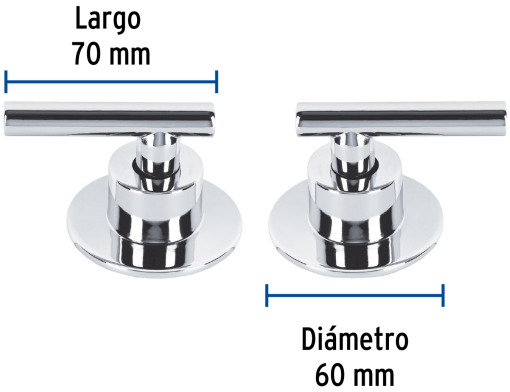

Para llaves de empotrar

TBE-062

TBE-062M

EMPAQUE INDIVIDUAL

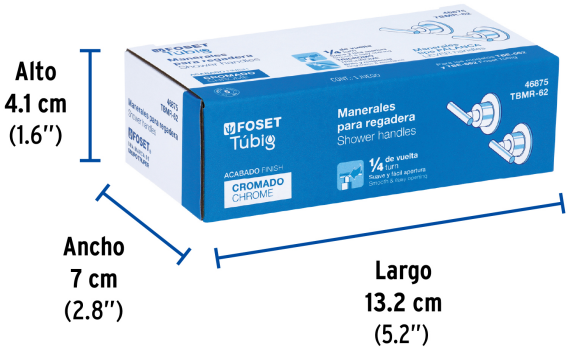

Peso: 0.27 kg (0.6 lb)

© 2025 TRUPER, S.A. DE C.V. TODOS LOS DERECHOS RESERVADOS.
Los productos ilustrados y la información pueden cambiar sin previo aviso, como resultado de nuestros procesos de mejora continua.
Prohibida su reproducción o divulgación total o parcial así como su uso o aprovechamiento sin autorización escrita de Truper, S.A. de C.V.

Imágenes complementarias

EMPAQUE INNER

Contiene: 2 piezas

Peso: 0.55 kg (1.2 lb)

EMPAQUE MASTER

Contiene: 12 inner (24 piezas)

Peso: 6.96 kg (15.4 lb)

© 2025 TRUPER, S.A. DE C.V. TODOS LOS DERECHOS RESERVADOS.
Los productos ilustrados y la información pueden cambiar sin previo aviso, como resultado de nuestros procesos de mejora continua.
Prohibida su reproducción o divulgación total o parcial así como su uso o aprovechamiento sin autorización escrita de Truper, S.A. de C.V.