CÓDIGO: **40244** CLAVE: **AWC-35C**

Asiento redondo ligero con tapa para WC, beige, FOSET BASIC

- Pestaña lateral que permite levantar tapa y asiento cómodamente
- Asiento y tapa de polipropileno
- Resistente al astillamiento y desgaste
- Bisagras fijas
- Tornillos y tuercas de ajuste rápido, resistentes a la corrosión
- Frente abierto

HECHO EN MÉXICO

Certificaciones y garantías

1 AÑO DE GARANTÍA

Especificaciones

Color	Beige
Peso	720 g
Empaque individual	Caja
Pallet	120
Inner	5

País de origen

Fabricado en México bajo las estrictas especificaciones de GRUPO TRUPER

© 2025 TRUPER, S.A. DE C.V. TODOS LOS DERECHOS RESERVADOS.
Los productos ilustrados y la información pueden cambiar sin previo aviso, como resultado de nuestros procesos de mejora continua.
Prohibida su reproducción o divulgación total o parcial así como su uso o aprovechamiento sin autorización escrita de Truper, S.A. de C.V.

Imágenes complementarias

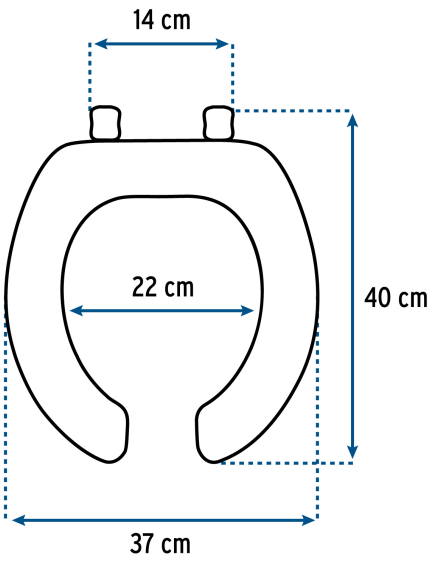

EMPAQUE INDIVIDUAL

Peso: 0.78 kg (1.7 lb)

EMPAQUE INNER

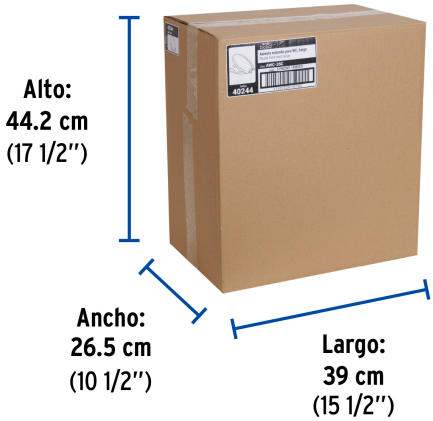

Contiene: 5 piezas

Peso: 4.36 kg (9.6 lb)

© 2025 TRUPER, S.A. DE C.V. TODOS LOS DERECHOS RESERVADOS.
Los productos ilustrados y la información pueden cambiar sin previo aviso, como resultado de nuestros procesos de mejora continua.
Prohibida su reproducción o divulgación total o parcial así como su uso o aprovechamiento sin autorización escrita de Truper, S.A. de C.V.

Imágenes complementarias

© 2025 TRUPER, S.A. DE C.V. TODOS LOS DERECHOS RESERVADOS.
Los productos ilustrados y la información pueden cambiar sin previo aviso, como resultado de nuestros procesos de mejora continua.
Prohibida su reproducción o divulgación total o parcial así como su uso o aprovechamiento sin autorización escrita de Truper, S.A. de C.V.