CÓDIGO: **45896** CLAVE: **TR-630**

Tubo redondo de 3.0 m en aluminio para closet, HERMEX

- Fabricado en aluminio resistente a la corrosión
- Fácil instalación
- Uso en interiores
- Ideal para clósets, guardarropas y probadores

Certificaciones y garantías

- Garantizado contra defectos de fabricación o mano de obra. La garantía se puede hacer válida con cualquier distribuidor de TRUPER

Especificaciones

Largo	3 m
Diámetro	25 mm (1")
Espesor	0.7 mm
Empaque individual	Etiqueta
Inner	10
Pallet	1200

País de origen

Fabricado en China bajo las estrictas especificaciones de GRUPO TRUPER

© 2025 TRUPER, S.A. DE C.V. TODOS LOS DERECHOS RESERVADOS.
Los productos ilustrados y la información pueden cambiar sin previo aviso, como resultado de nuestros procesos de mejora continua.
Prohibida su reproducción o divulgación total o parcial así como su uso o aprovechamiento sin autorización escrita de Truper, S.A. de C.V.

Imágenes complementarias

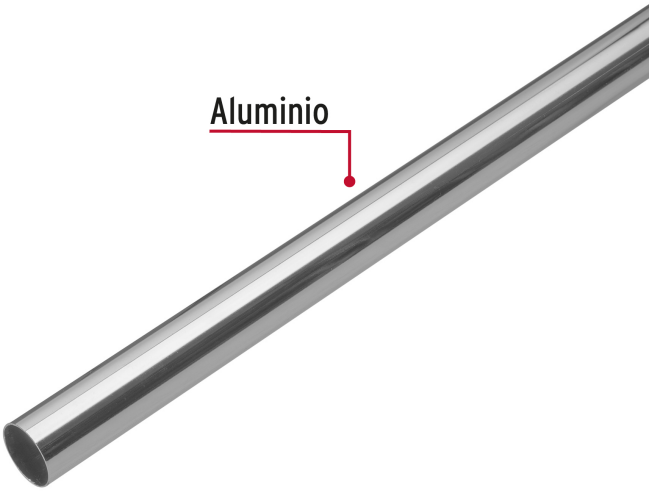

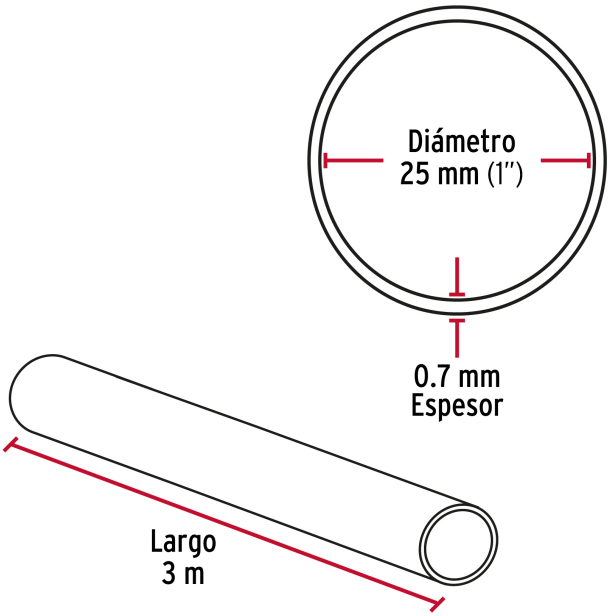

Accesorios para instalación de tubo redondo (no incluidos)

(A) Brida modelo **BTR-3** marca HERMEX
(B) Soporte central **STR-3** marca HERMEX

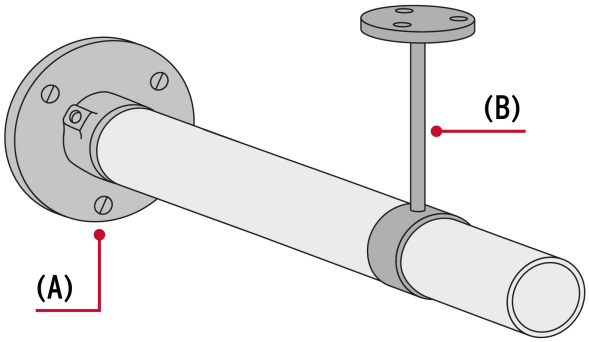

EMPAQUE INDIVIDUAL

Peso: 0.44 kg (0.9 lb)

© 2025 TRUPER, S.A. DE C.V. TODOS LOS DERECHOS RESERVADOS.
Los productos ilustrados y la información pueden cambiar sin previo aviso, como resultado de nuestros procesos de mejora continua.
Prohibida su reproducción o divulgación total o parcial así como su uso o aprovechamiento sin autorización escrita de Truper, S.A. de C.V.

Imágenes complementarias

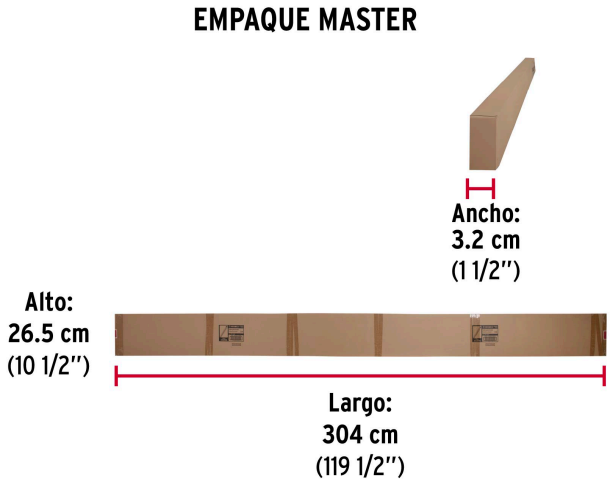

Contiene: 10 piezas

Peso: 4.77 kg (10.5 lb)

© 2025 TRUPER, S.A. DE C.V. TODOS LOS DERECHOS RESERVADOS.
Los productos ilustrados y la información pueden cambiar sin previo aviso, como resultado de nuestros procesos de mejora continua.
Prohibida su reproducción o divulgación total o parcial así como su uso o aprovechamiento sin autorización escrita de Truper, S.A. de C.V.