CÓDIGO: **45900** CLAVE: **TO-630**

Tubo ovalado para clóset, 3 m, aluminio, HERMEX

- Fabricado en aluminio resistente a la corrosión
- Fácil de instalar
- Uso en interiores
- Ideal para clósets, guardarropas y probadores

Certificaciones y garantías

- Garantizado contra defectos de fabricación o mano de obra. La garantía se puede hacer válida con cualquier distribuidor de TRUPER

Especificaciones

Largo	3 m
Alto	30 mm
Espesor	0.7 mm
Ancho	15 mm
Empaque individual	Etiqueta
Inner	10
Pallet	1680

País de origen

Fabricado en China bajo las estrictas especificaciones de GRUPO TRUPER

© 2025 TRUPER, S.A. DE C.V. TODOS LOS DERECHOS RESERVADOS.
Los productos ilustrados y la información pueden cambiar sin previo aviso, como resultado de nuestros procesos de mejora continua.
Prohibida su reproducción o divulgación total o parcial así como su uso o aprovechamiento sin autorización escrita de Truper, S.A. de C.V.

Imágenes complementarias

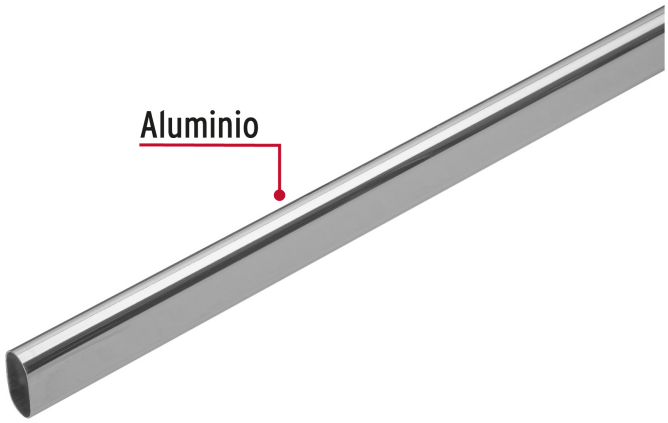

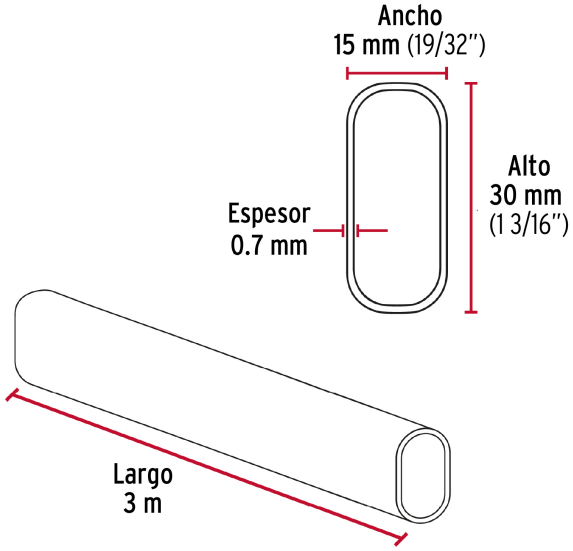

Accesorios para instalación de tubo ovalado (no incluidos)

(A) Brida modelo **BTO-5** marca HERMEX
(B) Soporte central **STO-5** marca HERMEX

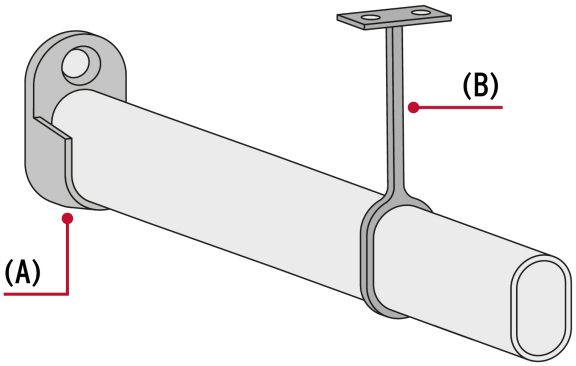

EMPAQUE INDIVIDUAL

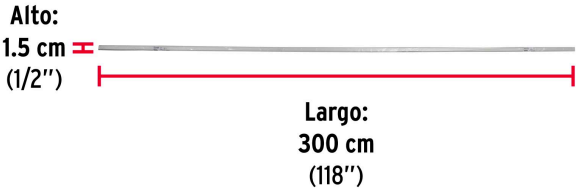

Peso: 0.42 kg (0.9 lb)

© 2025 TRUPER, S.A. DE C.V. TODOS LOS DERECHOS RESERVADOS.
Los productos ilustrados y la información pueden cambiar sin previo aviso, como resultado de nuestros procesos de mejora continua.
Prohibida su reproducción o divulgación total o parcial así como su uso o aprovechamiento sin autorización escrita de Truper, S.A. de C.V.

Imágenes complementarias

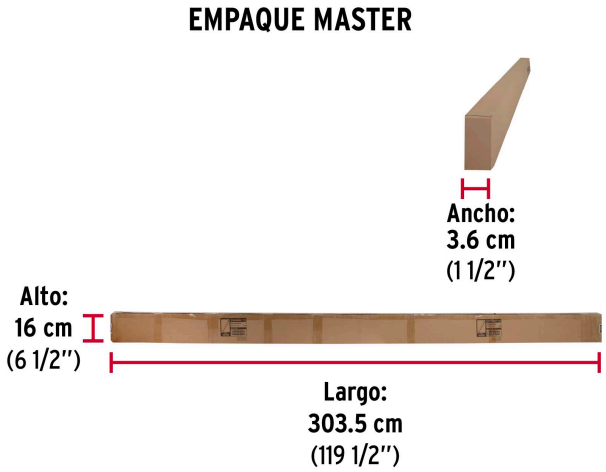

Contiene: 10 piezas

Peso: 5.24 kg (11.6 lb)

© 2025 TRUPER, S.A. DE C.V. TODOS LOS DERECHOS RESERVADOS.
Los productos ilustrados y la información pueden cambiar sin previo aviso, como resultado de nuestros procesos de mejora continua.
Prohibida su reproducción o divulgación total o parcial así como su uso o aprovechamiento sin autorización escrita de Truper, S.A. de C.V.