VOLTECK

CÓDIGO: **47851** CLAVE: **COUSB-LA**

Placa armada acero contacto y 2 puertos USB 1.5 mód, Lisboa

- Fabricada en policarbonato
- Chasis de acero
- Para cargar 2 celulares simultáneamente o 1 tableta

Certificaciones y garantías

- Cumple la norma: NOM-003-SCFI

Especificaciones

Color	Acero
Contacto (tensión / corriente)	127 V /15 A
USB (tensión / corriente)	Entrada 127V - Salida 5 V / Salida máxima 2.1 A
Dimensiones de la placa (largo x alto)	75 x 120 mm
Dimensiones del módulo (largo x alto)	50 x 34 mm
Empaque individual	Bolsa
Inner	3
Master	72
Pallet	2880

País de origen

Fabricado en China bajo las estrictas especificaciones de GRUPO TRUPER

© 2025 TRUPER, S.A. DE C.V. TODOS LOS DERECHOS RESERVADOS.
Los productos ilustrados y la información pueden cambiar sin previo aviso, como resultado de nuestros procesos de mejora continua.
Prohibida su reproducción o divulgación total o parcial así como su uso o aprovechamiento sin autorización escrita de Truper, S.A. de C.V.

Incluye

Tornillería

Imágenes complementarias

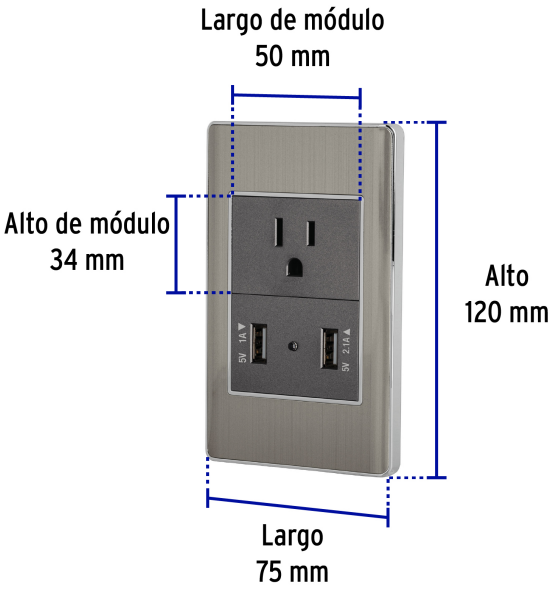

Diagrama de conexión

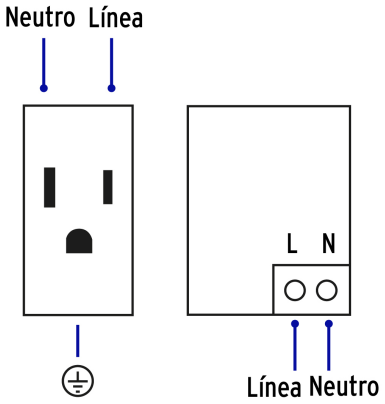

© 2025 TRUPER, S.A. DE C.V. TODOS LOS DERECHOS RESERVADOS.
Los productos ilustrados y la información pueden cambiar sin previo aviso, como resultado de nuestros procesos de mejora continua.
Prohibida su reproducción o divulgación total o parcial así como su uso o aprovechamiento sin autorización escrita de Truper, S.A. de C.V.