VOLTECK

CÓDIGO: **47720** CLAVE: **APSE-ESB**

Interruptor vertical de palanca, 3 vías, Standard, blanco

- Fabricado en nylon-policarbonato con soporte de acero galvanizado
- Con retardante a la flama para mayor seguridad

Incluye tornillería

Retardante a la flama

Para interior

Certificaciones y garantías

- Cumple la norma: NOM-003-SCFI

1 AÑO DE GARANTÍA

NOM · ANCE

Especificaciones

Color	Blanco
Tensión	120 V
Corriente	15 A
Empaque individual	Bolsa
Inner	10
Master	100
Pallet	3600

País de origen

Fabricado en China bajo las estrictas especificaciones de GRUPO TRUPER

Incluye

Tornillería

© 2025 TRUPER, S.A. DE C.V. TODOS LOS DERECHOS RESERVADOS.
Los productos ilustrados y la información pueden cambiar sin previo aviso, como resultado de nuestros procesos de mejora continua.
Prohibida su reproducción o divulgación total o parcial así como su uso o aprovechamiento sin autorización escrita de Truper, S.A. de C.V.

Imágenes complementarias

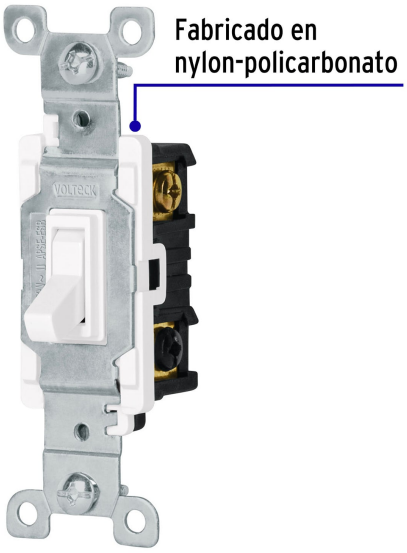

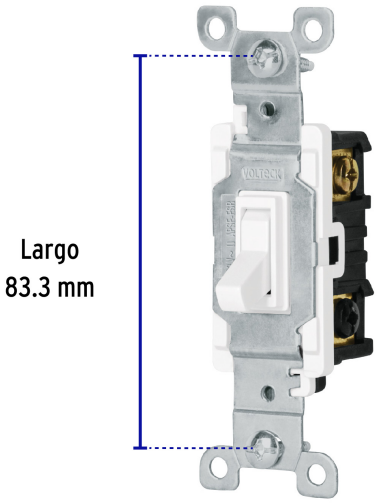

Diagrama de conexión

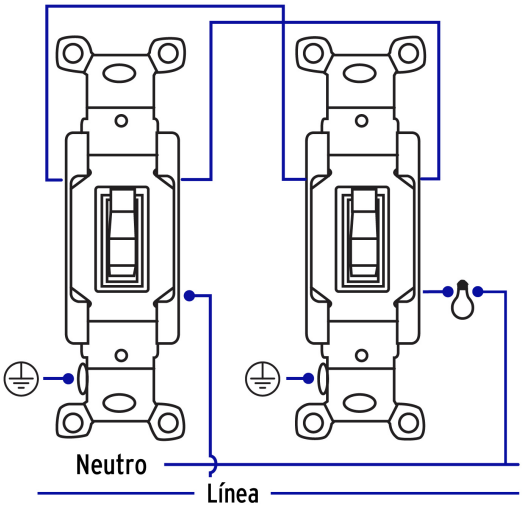

© 2025 TRUPER, S.A. DE C.V. TODOS LOS DERECHOS RESERVADOS.
Los productos ilustrados y la información pueden cambiar sin previo aviso, como resultado de nuestros procesos de mejora continua.
Prohibida su reproducción o divulgación total o parcial así como su uso o aprovechamiento sin autorización escrita de Truper, S.A. de C.V.