CÓDIGO: **47760** CLAVE: **PU-164S**

Perfil monocanal sólido de 3 m, 4 x 4 cm cal. 16, VOLTECK

- Fabricado en acero galvanizado
- Para sujeción de tuberías
- Ideal para transportar tubería y cableado eléctrico sobre soportes estructurales, estanterías, canceles

Certificaciones y garantías

- Garantizado contra defectos de fabricación o mano de obra. La garantía se puede hacer válida con cualquier distribuidor de TRUPER

Especificaciones

Calibre	16 (1.52 mm)
Medida	4 x 4 cm
Empaque individual	Etiqueta
Inner	2
Pallet	192

País de origen

Fabricado en China bajo las estrictas especificaciones de GRUPO TRUPER

© 2025 TRUPER, S.A. DE C.V. TODOS LOS DERECHOS RESERVADOS.
Los productos ilustrados y la información pueden cambiar sin previo aviso, como resultado de nuestros procesos de mejora continua.
Prohibida su reproducción o divulgación total o parcial así como su uso o aprovechamiento sin autorización escrita de Truper, S.A. de C.V.

Imágenes complementarias

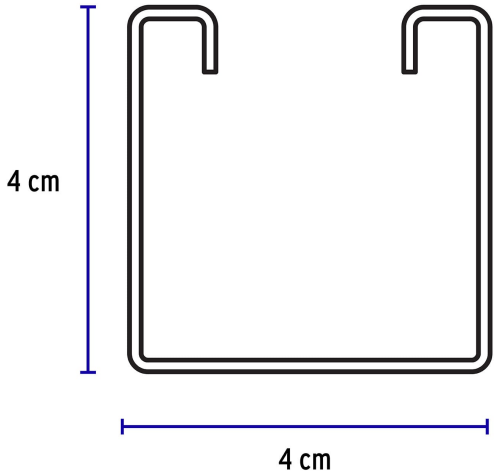

© 2025 TRUPER, S.A. DE C.V. TODOS LOS DERECHOS RESERVADOS.
Los productos ilustrados y la información pueden cambiar sin previo aviso, como resultado de nuestros procesos de mejora continua.
Prohibida su reproducción o divulgación total o parcial así como su uso o aprovechamiento sin autorización escrita de Truper, S.A. de C.V.