CÓDIGO: **47758** CLAVE: **PU-184P**

Perfil monocanal perforado de 3 m, 4 x 4 cm cal. 18, VOLTECK

- Fabricado en acero galvanizado
- Diseño perforado que facilita su colocación
- Para sujeción de tuberias
- Ideal para transportar tubería y cableado eléctrico sobre soportes estructurales, estanterías, canceles

Certificaciones y garantías

- Garantizado contra defectos de fabricación o mano de obra. La garantía se puede hacer válida con cualquier distribuidor de TRUPER

Especificaciones

Calibre	18 (1.2 mm)
Medida	4 x 4
Empaque individual	Etiqueta
Master	2
Pallet	240

País de origen

Fabricado en China bajo las estrictas especificaciones de GRUPO TRUPER

© 2025 TRUPER, S.A. DE C.V. TODOS LOS DERECHOS RESERVADOS.
Los productos ilustrados y la información pueden cambiar sin previo aviso, como resultado de nuestros procesos de mejora continua.
Prohibida su reproducción o divulgación total o parcial así como su uso o aprovechamiento sin autorización escrita de Truper, S.A. de C.V.

Imágenes complementarias

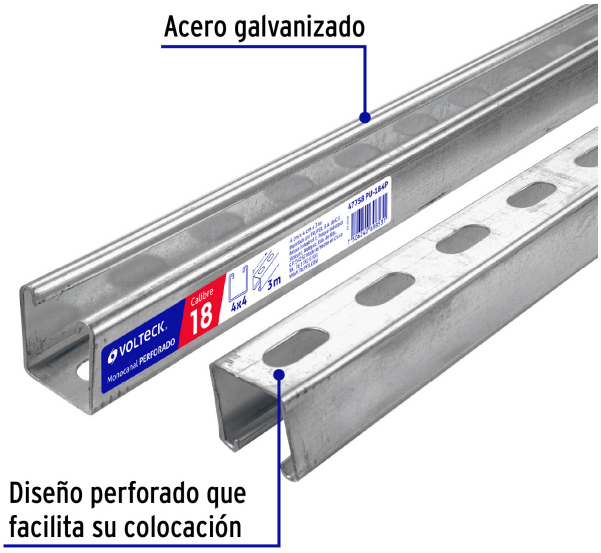

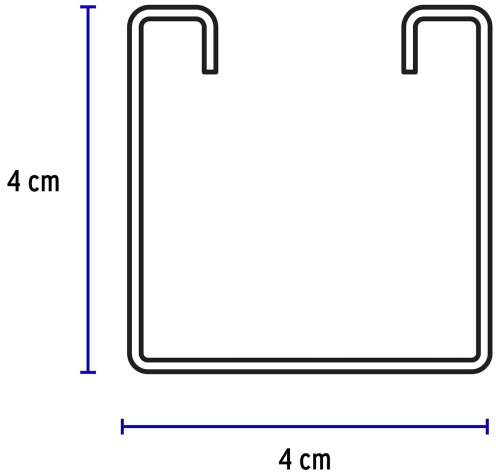

© 2025 TRUPER, S.A. DE C.V. TODOS LOS DERECHOS RESERVADOS.
Los productos ilustrados y la información pueden cambiar sin previo aviso, como resultado de nuestros procesos de mejora continua.
Prohibida su reproducción o divulgación total o parcial así como su uso o aprovechamiento sin autorización escrita de Truper, S.A. de C.V.