CÓDIGO: **48388** CLAVE: **TOMA-2**

Tope para puerta magnético, acabado latón antiguo, HERMEX

- Metálico, acabado latón antiguo
- Magnético
- Fácil instalación
- Mantiene la puerta abierta
- Ayuda a prevenir daños en la puerta y pared

Sistema de imanes

Certificaciones y garantías

Especificaciones

Acabado	Latón antiguo
Alto	3 cm
Ancho	5 cm
Empaque individual	Bolsa
Inner	6
Máster	36
Pallet	3888

País de origen

Fabricado en China bajo las estrictas especificaciones de GRUPO TRUPER

Incluye

3 Tornillos

2 Taquetes

© 2025 TRUPER, S.A. DE C.V. TODOS LOS DERECHOS RESERVADOS.
Los productos ilustrados y la información pueden cambiar sin previo aviso, como resultado de nuestros procesos de mejora continua.
Prohibida su reproducción o divulgación total o parcial así como su uso o aprovechamiento sin autorización escrita de Truper, S.A. de C.V.

Imágenes complementarias

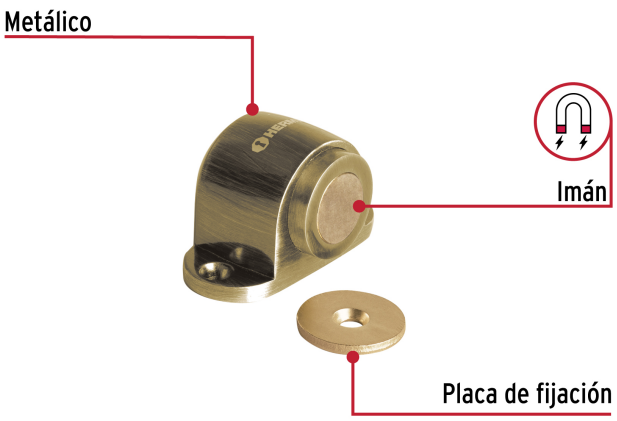

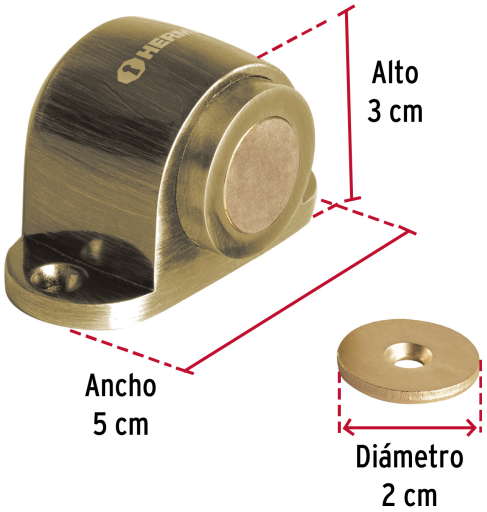

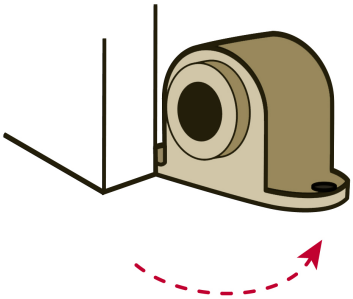

Mantiene la puerta abierta, evita daños en la puerta y la pared

EMPAQUE INDIVIDUAL

Peso: 0.09 kg (0.2 lb)

© 2025 TRUPER, S.A. DE C.V. TODOS LOS DERECHOS RESERVADOS.
Los productos ilustrados y la información pueden cambiar sin previo aviso, como resultado de nuestros procesos de mejora continua.
Prohibida su reproducción o divulgación total o parcial así como su uso o aprovechamiento sin autorización escrita de Truper, S.A. de C.V.

Imágenes complementarias

EMPAQUE INNER

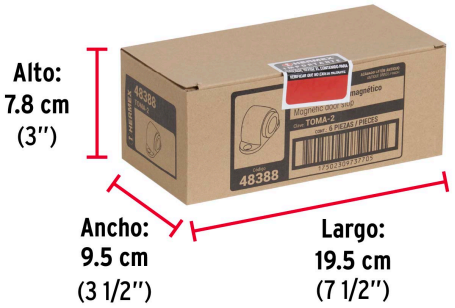

Contiene: 6 piezas

Peso: 0.58 kg (1.3 lb)

EMPAQUE MASTER

Contiene: 6 inner (36 piezas)

Peso: 3.68 kg (8 lb)

© 2025 TRUPER, S.A. DE C.V. TODOS LOS DERECHOS RESERVADOS.
Los productos ilustrados y la información pueden cambiar sin previo aviso, como resultado de nuestros procesos de mejora continua.
Prohibida su reproducción o divulgación total o parcial así como su uso o aprovechamiento sin autorización escrita de Truper, S.A. de C.V.