CÓDIGO: **45734** CLAVE: **TAE-8X45CG**

Caja con 100 taquetes expansivos 8x50 mm con armella cerrada

- Fabricados en acero con acabado galvanizado
- Anclaje antigiro
- Para fijar en concreto, piedra o ladrillo

Taquete montado

Certificaciones y garantías

- Garantizado contra defectos de fabricación o mano de obra. La garantía se puede hacer válida con cualquier distribuidor de TRUPER

Especificaciones

Capacidad de carga	143 kg
Taquete (diámetro x largo)	5/16" (8 mm) x 2" (50 mm)
Armella (diámetro ojo)	7/16" (11 mm)
Uso de broca	5/16" (8 mm)
Número de piezas	100
Empaque individual	Caja
Inner	1
Master	8
Pallet	320

País de origen

Fabricado en China bajo las estrictas especificaciones de GRUPO TRUPER

D.R. © Truper S.A. de C.V. 2025 | Todos los derechos reservados.

Prohibida su reproducción o divulgación total o parcial así como su uso o aprovechamiento sin autorización escrita de Truper, S.A de C.V.

Imagenes complementarias

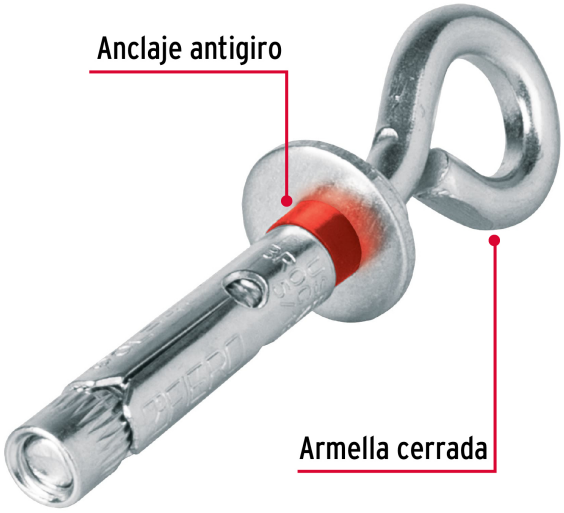

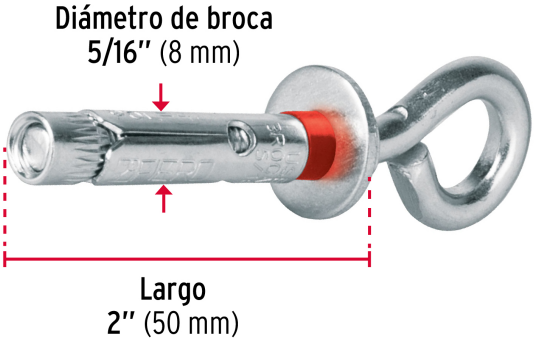

D.R. © Truper S.A. de C.V. 2025 | Todos los derechos reservados.

Prohibida su reproducción o divulgación total o parcial así como su uso o aprovechamiento sin autorización escrita de Truper, S.A de C.V.