CÓDIGO: **46583** CLAVE: **STR-3N**

Soporte negro para tubo redondo de closet, HERMEX

- Metálico acabado negro
- Permite que el peso se distribuya uniformemente en la barra
- Para tubo TR-530N marca Hermex®

Certificaciones y garantías

- Garantizado contra defectos de fabricación o mano de obra. La garantía se puede hacer válida con cualquier distribuidor de TRUPER

Especificaciones

Alto	84 mm (3 3/8")
Diámetro de la base	45 mm (1 3/4")
Diámetro interno	25 mm (1")
Espesor de soporte	8 mm
Empaque individual	Bolsa
Pallet	10400
Inner	10
Máster	100

País de origen

Fabricado en China bajo las estrictas especificaciones de GRUPO TRUPER

© 2025 TRUPER, S.A. DE C.V. TODOS LOS DERECHOS RESERVADOS.
Los productos ilustrados y la información pueden cambiar sin previo aviso, como resultado de nuestros procesos de mejora continua.
Prohibida su reproducción o divulgación total o parcial así como su uso o aprovechamiento sin autorización escrita de Truper, S.A. de C.V.

Imágenes complementarias

Accesorios para instalación de tubo redondo (no incluidos)

(A) Brida modelo **BTR-3N** marca HERMEX
(B) Soporte central **STR-3N** marca HERMEX

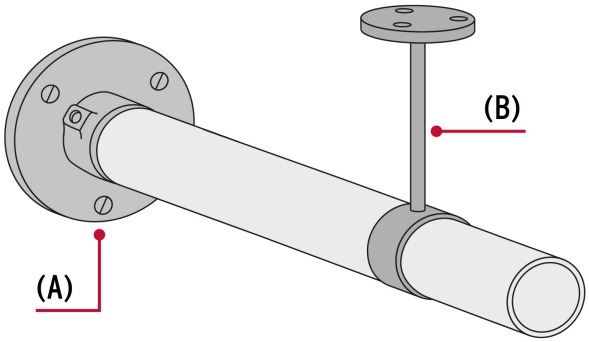

EMPAQUE INDIVIDUAL

Peso: 0.04 kg (0.09 lb)

© 2025 TRUPER, S.A. DE C.V. TODOS LOS DERECHOS RESERVADOS.
Los productos ilustrados y la información pueden cambiar sin previo aviso, como resultado de nuestros procesos de mejora continua.
Prohibida su reproducción o divulgación total o parcial así como su uso o aprovechamiento sin autorización escrita de Truper, S.A. de C.V.

Imágenes complementarias

EMPAQUE INNER

Contiene: 10 piezas

Peso: 0.44 kg (0.9 lb)

EMPAQUE MASTER

Contiene: 10 inner (100 piezas)

Peso: 4.75 kg (10.5 lb)

© 2025 TRUPER, S.A. DE C.V. TODOS LOS DERECHOS RESERVADOS.
Los productos ilustrados y la información pueden cambiar sin previo aviso, como resultado de nuestros procesos de mejora continua.
Prohibida su reproducción o divulgación total o parcial así como su uso o aprovechamiento sin autorización escrita de Truper, S.A. de C.V.