CÓDIGO: **46589** CLAVE: **FWC-P50**

Manguera p/WC, aluminio, 1/2" x 7/8", 50 cm, plástico/latón

- Tuerca 1/2" de latón niquelado
- Tuerca plástica de 7/8", permite apretar sin usar herramientas
- Espiga de latón resistente a la corrosión
- Trenzado de **aluminio** sobre manguera de **EPDM** para mayor **flexibilidad**
- Empaque cónico que evita fugas

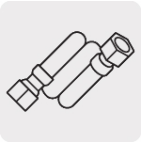

Gran flexibilidad, ideal para lugares reducidos

Certificaciones y garantías

Especificaciones

Medidas de los conectores	1/2" (13 mm) x 7/8" (22 mm)
Largo	50 cm
Presión máxima	145 PSI
Temperatura máxima	80 °C
Peso	104 g
Master	36
Pallet	1728
Inner	6

País de origen

Fabricado en China bajo las estrictas especificaciones de GRUPO TRUPER

© 2025 TRUPER, S.A. DE C.V. TODOS LOS DERECHOS RESERVADOS.
Los productos ilustrados y la información pueden cambiar sin previo aviso, como resultado de nuestros procesos de mejora continua.
Prohibida su reproducción o divulgación total o parcial así como su uso o aprovechamiento sin autorización escrita de Truper, S.A. de C.V.

Imágenes complementarias

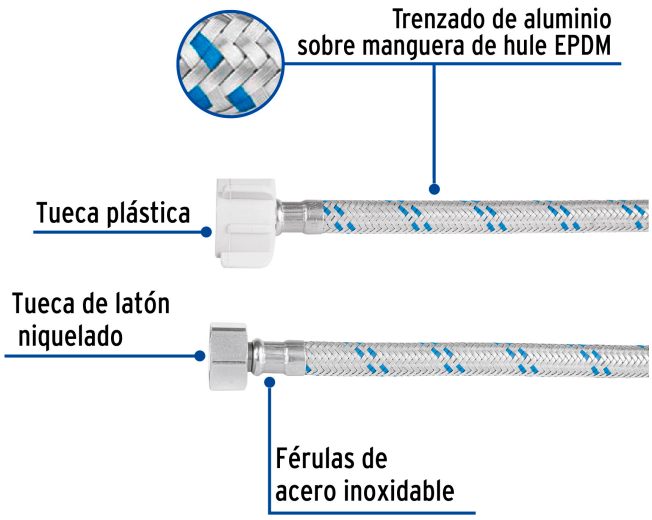

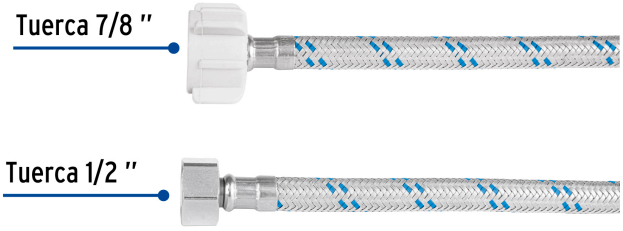

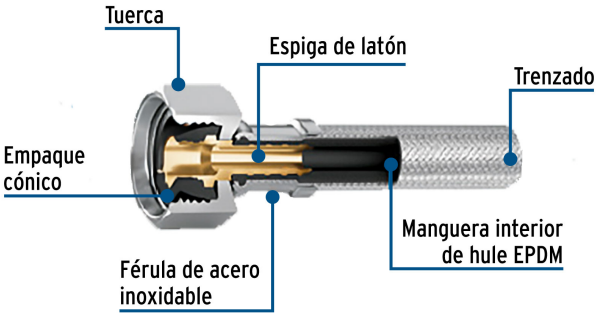

© 2025 TRUPER, S.A. DE C.V. TODOS LOS DERECHOS RESERVADOS.
Los productos ilustrados y la información pueden cambiar sin previo aviso, como resultado de nuestros procesos de mejora continua.
Prohibida su reproducción o divulgación total o parcial así como su uso o aprovechamiento sin autorización escrita de Truper, S.A. de C.V.