CÓDIGO: **48302** CLAVE: **FUSA-300**

Juego de fusibles automotrices estándar y mini, 300 piezas

- Cuerpo de plástico con terminal de aluminio
- Protección de sistema eléctrico
- Contiene los fusibles más usados en automóviles, camiones y todoterrenos

Certificaciones y garantías

- Garantizado contra defectos de fabricación o mano de obra. La garantía se puede hacer válida con cualquier distribuidor de TRUPER

Especificaciones

Contenido	300 piezas
Empaque individual	Estuche
Inner	4
Master	48
Pallet	576

País de origen

Fabricado en China bajo las estrictas especificaciones de GRUPO TRUPER

Incluye

150 Fusibles mini

150 Fusibles estándar

1 Clip para remover fusibles quemados de manera segura

© 2025 TRUPER, S.A. DE C.V. TODOS LOS DERECHOS RESERVADOS.
Los productos ilustrados y la información pueden cambiar sin previo aviso, como resultado de nuestros procesos de mejora continua.
Prohibida su reproducción o divulgación total o parcial así como su uso o aprovechamiento sin autorización escrita de Truper, S.A. de C.V.

Imágenes complementarias

Fusible standard

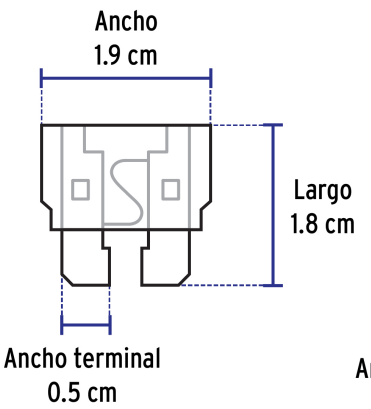

Fusible mini

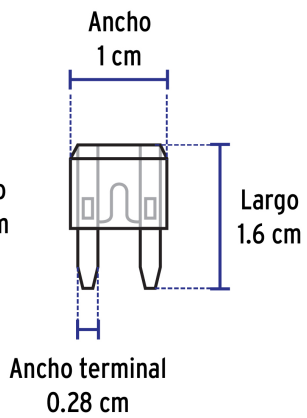

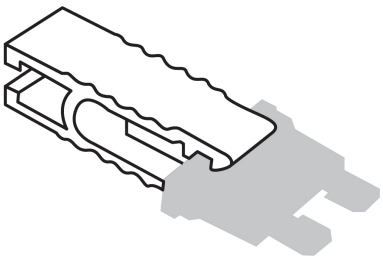

Incluye clip para remover fusibles quemados de manera segura

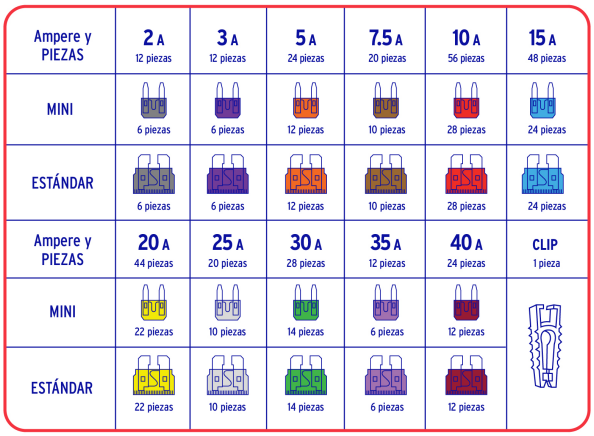

Ampere y PIEZAS	2 A 12 piezas	3 A 12 piezas	5 A 24 piezas	7.5 A 20 piezas	10 A 56 piezas	15 A 48 piezas
MINI	6 piezas	6 piezas	12 piezas	10 piezas	28 piezas	24 piezas
ESTÁNDAR	6 piezas	6 piezas	12 piezas	10 piezas	28 piezas	24 piezas
Ampere y PIEZAS	20 A 44 piezas	25 A 20 piezas	30 A 28 piezas	35 A 12 piezas	40 A 24 piezas	CLIP 1 pieza
MINI	22 piezas	10 piezas	14 piezas	6 piezas	12 piezas	
ESTÁNDAR	22 piezas	10 piezas	14 piezas	6 piezas	12 piezas	

PIEZAS DE C/COLOR	CAPACIDAD
12	2 A
12	3 A
24	5 A
20	7.5 A
56	10 A
48	15 A
44	20 A
20	25 A
28	30 A
12	35 A
24	40 A

© 2025 TRUPER, S.A. DE C.V. TODOS LOS DERECHOS RESERVADOS.
Los productos ilustrados y la información pueden cambiar sin previo aviso, como resultado de nuestros procesos de mejora continua.
Prohibida su reproducción o divulgación total o parcial así como su uso o aprovechamiento sin autorización escrita de Truper, S.A. de C.V.

Imágenes complementarias

© 2025 TRUPER, S.A. DE C.V. TODOS LOS DERECHOS RESERVADOS.
Los productos ilustrados y la información pueden cambiar sin previo aviso, como resultado de nuestros procesos de mejora continua.
Prohibida su reproducción o divulgación total o parcial así como su uso o aprovechamiento sin autorización escrita de Truper, S.A. de C.V.