CÓDIGO: **103058** CLAVE: **CEYE-6**

Cepillo escofina para muros de yeso, 6", Truper

- Cuerpo metálico y cuchilla de acero
- Diseñado para usar con una mano
- Ideal para desbastar o ajustar cortes en placas de yeso laminado
- Acabado fino

Certificaciones y garantías

10 AÑOS DE GARANTÍA

Especificaciones

Ancho de corte	1 3/4" (45 mm)
Espesor de cuchilla	5 mm
Dimensiones (Base x Alto x Fondo)	15 cm x 5 cm x 4 cm
Empaque individual	Blíster
Pallet	1440
Master	24
Inner	4

País de origen

Fabricado en China bajo las estrictas especificaciones de GRUPO TRUPER

© 2025 TRUPER, S.A. DE C.V. TODOS LOS DERECHOS RESERVADOS.
Los productos ilustrados y la información pueden cambiar sin previo aviso, como resultado de nuestros procesos de mejora continua.
Prohibida su reproducción o divulgación total o parcial así como su uso o aprovechamiento sin autorización escrita de Truper, S.A. de C.V.

Imágenes complementarias

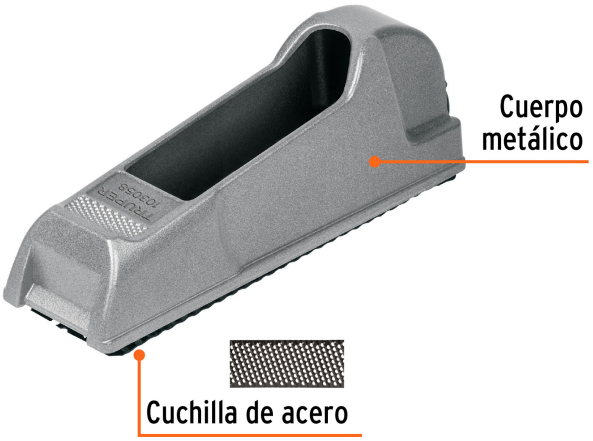

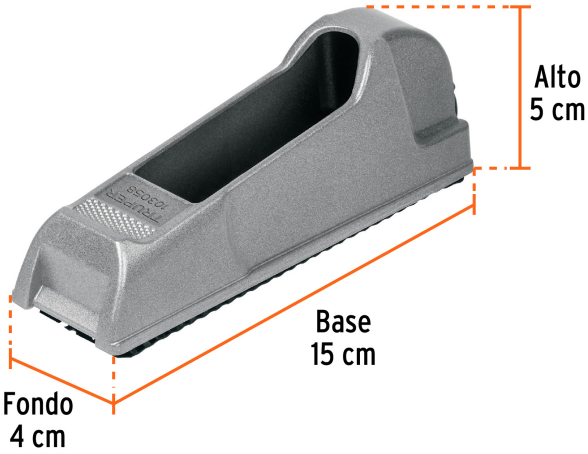

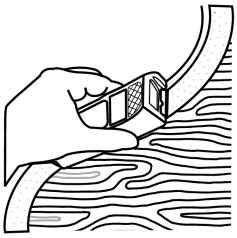

Para dar forma

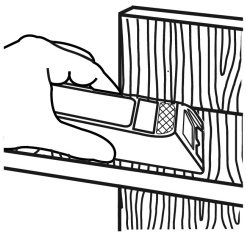

Para cepillar y lijar

EMPAQUE INDIVIDUAL

Peso: 0.18 kg (0.4 lb)

© 2025 TRUPER, S.A. DE C.V. TODOS LOS DERECHOS RESERVADOS.
Los productos ilustrados y la información pueden cambiar sin previo aviso, como resultado de nuestros procesos de mejora continua.
Prohibida su reproducción o divulgación total o parcial así como su uso o aprovechamiento sin autorización escrita de Truper, S.A. de C.V.

Imágenes complementarias

EMPAQUE INNER

Contiene: 4 piezas

Peso: 0.81 kg (1.8 lb)

EMPAQUE MASTER

Contiene: 6 inner (24 piezas)

Peso: 5.18 kg (11.4 lb)

© 2025 TRUPER, S.A. DE C.V. TODOS LOS DERECHOS RESERVADOS.
Los productos ilustrados y la información pueden cambiar sin previo aviso, como resultado de nuestros procesos de mejora continua.
Prohibida su reproducción o divulgación total o parcial así como su uso o aprovechamiento sin autorización escrita de Truper, S.A. de C.V.