CÓDIGO: **102862** CLAVE: **ESM-5X**

Escuadra magnética para soldar de 5-1/2" carga 70 kg, EXPERT

- 2X mayor capacidad de carga que las tradicionales Truper
- Ideal para mantener objetos en su lugar y así soldar, alinear, marcar, ensamblar, medir, montar e instalar
- Protector de nylon en el imán para mayor resistencia a las chispas

Certificaciones y garantías

10 AÑOS DE GARANTÍA

Especificaciones

Capacidad de carga	70 kg (154 lb)
Altura	5 1/2" (14 cm)
Dimensiones (Largo x Ancho x Diámetro)	20 cm x 2.5 cm x 3.5 cm
Peso	1345 g
Empaque individual	Blíster
Inner	4
Master	16
Pallet	768

País de origen

Fabricado en China bajo las estrictas especificaciones de GRUPO TRUPER

© 2025 TRUPER, S.A. DE C.V. TODOS LOS DERECHOS RESERVADOS.
Los productos ilustrados y la información pueden cambiar sin previo aviso, como resultado de nuestros procesos de mejora continua.
Prohibida su reproducción o divulgación total o parcial así como su uso o aprovechamiento sin autorización escrita de Truper, S.A. de C.V.

Imágenes complementarias

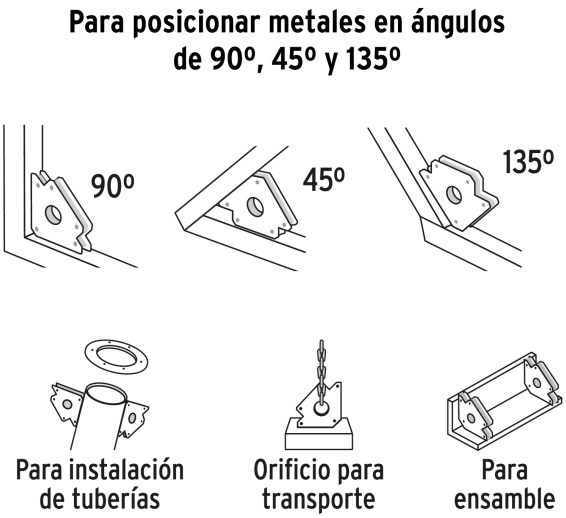

© 2025 TRUPER, S.A. DE C.V. TODOS LOS DERECHOS RESERVADOS.
Los productos ilustrados y la información pueden cambiar sin previo aviso, como resultado de nuestros procesos de mejora continua.
Prohibida su reproducción o divulgación total o parcial así como su uso o aprovechamiento sin autorización escrita de Truper, S.A. de C.V.