CÓDIGO: **102791** CLAVE: **LLG-6CG**

Llana 11" dentado cuadrado 1/2", 6 remaches, mango Comfort

- Hoja de acero resistente a la oxidación
- Marco de aluminio pulido espejo para fácil limpieza
- Mango ergonómico con TPR antiderrapante
- Especial para la aplicación de cementos o adhesivos en la colocación de losetas de gran formato permitiendo la salida de aire para un mayor agarre y mayor duración

HECHO EN MÉXICO

Certificaciones y garantías

- Garantizado contra defectos de fabricación o mano de obra. La garantía se puede hacer válida con cualquier distribuidor de TRUPER

Especificaciones

Dimensiones	11" x 5" (28 x 12.5 cm)
Número de remaches	6
Empaque individual	Etiqueta
Master	24
Pallet	576
Inner	6

País de origen

Fabricado en México bajo las estrictas especificaciones de GRUPO TRUPER

© 2025 TRUPER, S.A. DE C.V. TODOS LOS DERECHOS RESERVADOS.
Los productos ilustrados y la información pueden cambiar sin previo aviso, como resultado de nuestros procesos de mejora continua.
Prohibida su reproducción o divulgación total o parcial así como su uso o aprovechamiento sin autorización escrita de Truper, S.A. de C.V.

Imágenes complementarias

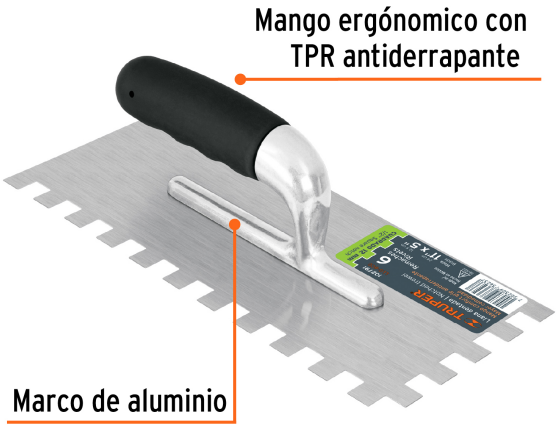

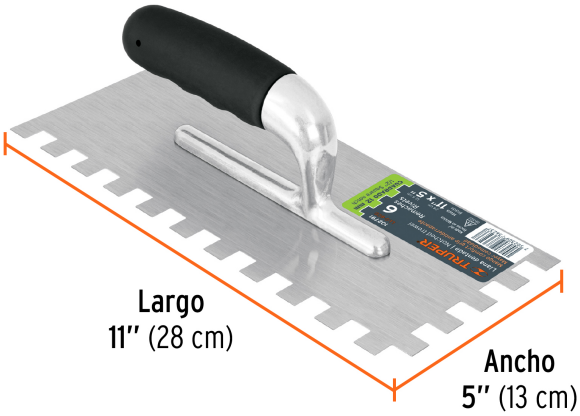

6 remaches

Canto dentado cuadrado 13 mm

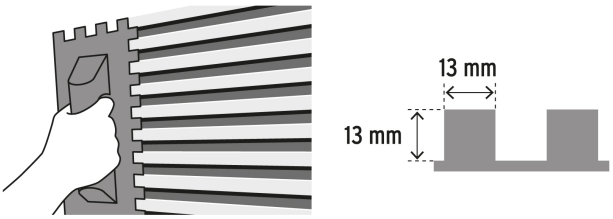

Especial para la aplicación de cementos o adhesivos en la colocación de losetas de gran formato, permitiendo la salida de aire para un mayor agarre y mayor duración.

Para colocación de losetas desde 40 cm

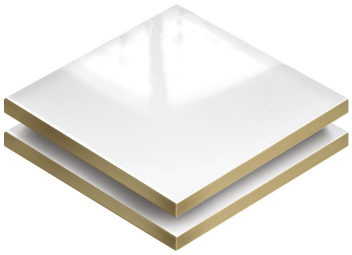

Losetas de gran formato

© 2025 TRUPER, S.A. DE C.V. TODOS LOS DERECHOS RESERVADOS.
Los productos ilustrados y la información pueden cambiar sin previo aviso, como resultado de nuestros procesos de mejora continua.
Prohibida su reproducción o divulgación total o parcial así como su uso o aprovechamiento sin autorización escrita de Truper, S.A. de C.V.