CÓDIGO: **40713** CLAVE: **ATD-2-1/2**

Abrazadera para toma domiciliaria PP 2-1/2" x 1/2", FOSET

- Fabricada en polipropileno
- 4 Tornillos de acero tropicalizado que evitan deslizamientos, para máxima seguridad
- Instalación fácil y segura
- Anillo de hule de alta calidad que evita fugas
- Para instalación de suministros de agua potable sobre la tubería de la red de distribución

HECHO EN MÉXICO

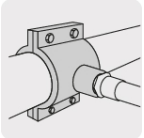

Para tuberías de baja presión

Certificaciones y garantías

- Garantizado contra defectos de fabricación o mano de obra. La garantía se puede hacer válida con cualquier distribuidor de TRUPER

Especificaciones

Diámetro nominal	2 1/2" (64 mm)
Derivación roscada	1/2" NPT
Empaque individual	Granel
Master	24
Pallet	384
Inner	6

País de origen

Fabricado en México bajo las estrictas especificaciones de GRUPO TRUPER

© 2025 TRUPER, S.A. DE C.V. TODOS LOS DERECHOS RESERVADOS.
Los productos ilustrados y la información pueden cambiar sin previo aviso, como resultado de nuestros procesos de mejora continua.
Prohibida su reproducción o divulgación total o parcial así como su uso o aprovechamiento sin autorización escrita de Truper, S.A. de C.V.

Imágenes complementarias

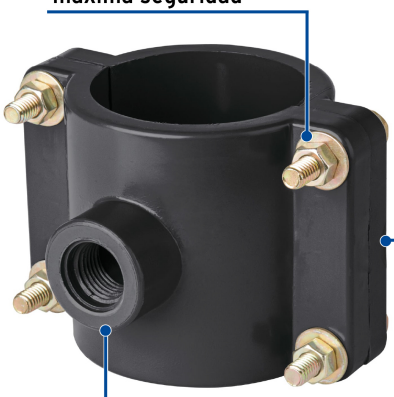

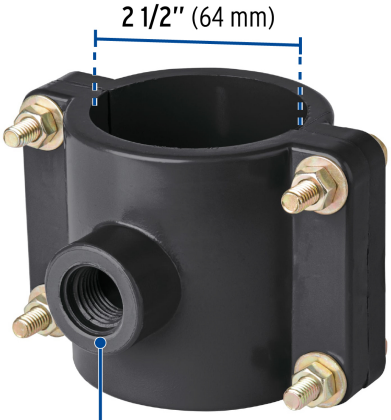

Recomendación para ensamble a abrazaderas para toma domiciliaria

1

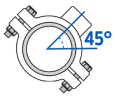

Posicionar la abrazadera en el tubo en un ángulo de 45°.

2

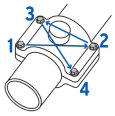

Apretar las tuercas de los tornillos una a la vez y en forma cruzada sin forzar la abrazadera a cierre completo. Cuidar que el anillo del hule selle completamente.

3

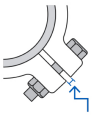

No debe cerrar completamente.

Instalación fácil y segura

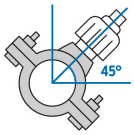

Fijar abrazadera a 45°

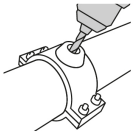

Perforar tubería

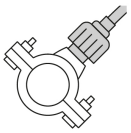

Insertar válvula o conexión y apretar

© 2025 TRUPER, S.A. DE C.V. TODOS LOS DERECHOS RESERVADOS.
Los productos ilustrados y la información pueden cambiar sin previo aviso, como resultado de nuestros procesos de mejora continua.
Prohibida su reproducción o divulgación total o parcial así como su uso o aprovechamiento sin autorización escrita de Truper, S.A. de C.V.

Imágenes complementarias

Anillo de hule de alta calidad que evita fugas

© 2025 TRUPER, S.A. DE C.V. TODOS LOS DERECHOS RESERVADOS.
Los productos ilustrados y la información pueden cambiar sin previo aviso, como resultado de nuestros procesos de mejora continua.
Prohibida su reproducción o divulgación total o parcial así como su uso o aprovechamiento sin autorización escrita de Truper, S.A. de C.V.