CÓDIGO: **45672** CLAVE: **SOC-10NS**

Socket colgante metálico, negro, VOLTECK

- Portalámparas de aluminio y base de acero
- Compatible con lámpara LED, ahorradora, incandescente o halógena (no incluida)
- Ideal para cocinas, recámaras, salas, bares y restaurantes

Certificaciones y garantías

- Cumple la norma: NOM-003-SCFI

Especificaciones

Acabado	Negro
Potencia máxima	100 W
Tensión / Frecuencia	127 V / 60 Hz
Corriente	0.83 A
Tipo de base	E26 / E27
Dimensiones (Diámetro de base x Largo)	10 cm x 169 cm
Diámetro de portalámparas	4 cm
Empaque individual	Caja
Inner	2
Máster	48

País de origen

Fabricado en China bajo las estrictas especificaciones de GRUPO TRUPER

© 2025 TRUPER, S.A. DE C.V. TODOS LOS DERECHOS RESERVADOS.
Los productos ilustrados y la información pueden cambiar sin previo aviso, como resultado de nuestros procesos de mejora continua.
Prohibida su reproducción o divulgación total o parcial así como su uso o aprovechamiento sin autorización escrita de Truper, S.A. de C.V.

Imágenes complementarias

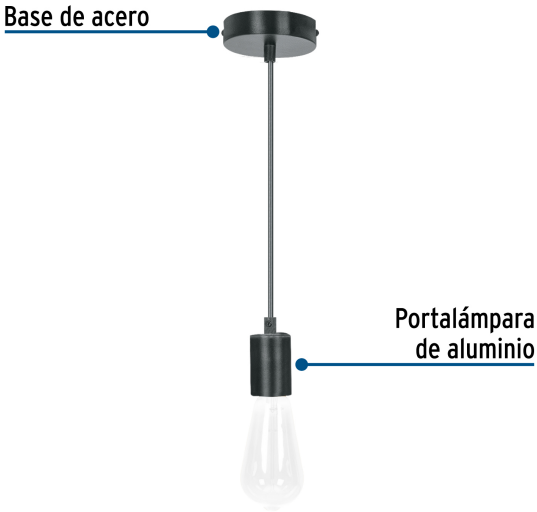

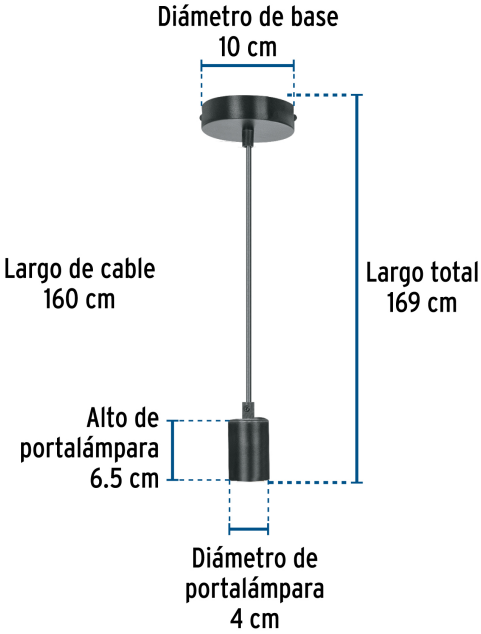

EMPAQUE INDIVIDUAL

Peso: 0.34 kg (0.8 lb)

© 2025 TRUPER, S.A. DE C.V. TODOS LOS DERECHOS RESERVADOS.
Los productos ilustrados y la información pueden cambiar sin previo aviso, como resultado de nuestros procesos de mejora continua.
Prohibida su reproducción o divulgación total o parcial así como su uso o aprovechamiento sin autorización escrita de Truper, S.A. de C.V.

Imágenes complementarias

EMPAQUE INNER

Contiene: 2 piezas

Peso: 0.74 kg (1.6 lb)

EMPAQUE MASTER

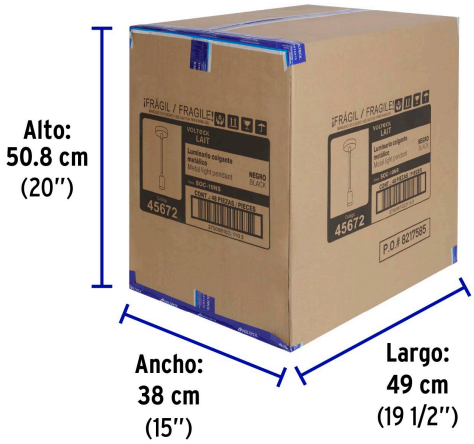

Contiene: 24 inner (48 piezas)

Peso: 18.62 kg (41 lb)

© 2025 TRUPER, S.A. DE C.V. TODOS LOS DERECHOS RESERVADOS.
Los productos ilustrados y la información pueden cambiar sin previo aviso, como resultado de nuestros procesos de mejora continua.
Prohibida su reproducción o divulgación total o parcial así como su uso o aprovechamiento sin autorización escrita de Truper, S.A. de C.V.