CÓDIGO: **40924** CLAVE: **PILH-10X3/4**

Bolsa con 150 pijas cabeza hexagonal, #10 x 3/4", FIERO

- Fabricadas en acero con acabado galvanizado
- Cabeza hexagonal ranurada , para dado 5/16"
- Para fijación y sujeción

Certificaciones y garantías

- Garantizado contra defectos de fabricación o mano de obra. La garantía se puede hacer válida con cualquier distribuidor de TRUPER

Especificaciones

Número	10
Largo	3/4" (19 mm)
Rosca	Completa
Piezas por bolsa	150
Empaque individual	Bolsa

© 2025 TRUPER, S.A. DE C.V. TODOS LOS DERECHOS RESERVADOS.
Los productos ilustrados y la información pueden cambiar sin previo aviso, como resultado de nuestros procesos de mejora continua.
Prohibida su reproducción o divulgación total o parcial así como su uso o aprovechamiento sin autorización escrita de Truper, S.A. de C.V.

Imágenes complementarias

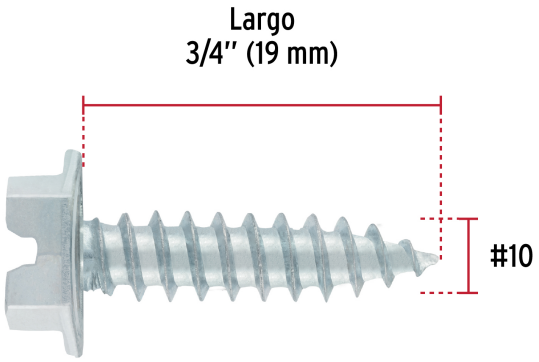

© 2025 TRUPER, S.A. DE C.V. TODOS LOS DERECHOS RESERVADOS.
Los productos ilustrados y la información pueden cambiar sin previo aviso, como resultado de nuestros procesos de mejora continua.
Prohibida su reproducción o divulgación total o parcial así como su uso o aprovechamiento sin autorización escrita de Truper, S.A. de C.V.