CÓDIGO: **49713** CLAVE: **EMP-721S**

Luminario empotrable con 2 spots dirigibles, negro, VOLTECK

- Cuerpo metálico
- Clips para instalación
- Compatibles con lámparas LED o halógenas
- Para lámpara de 12 V se requiere transformador de bajo voltaje (no incluido)
- Lámpara no incluida
- Para hogar, comercios y oficinas

Certificaciones y garantías

Especificaciones

Acabado	Negro
Potencia máxima	50 W
Tensión	12 - 127 V
Dimensiones (Largo x Ancho x Fondo)	18 cm x 10 cm x 2.8 cm
Empaque individual	Caja
Inner	2
Máster	20

País de origen

Fabricado en China bajo las estrictas especificaciones de GRUPO TRUPER

© 2025 TRUPER, S.A. DE C.V. TODOS LOS DERECHOS RESERVADOS.
Los productos ilustrados y la información pueden cambiar sin previo aviso, como resultado de nuestros procesos de mejora continua.
Prohibida su reproducción o divulgación total o parcial así como su uso o aprovechamiento sin autorización escrita de Truper, S.A. de C.V.

Imágenes complementarias

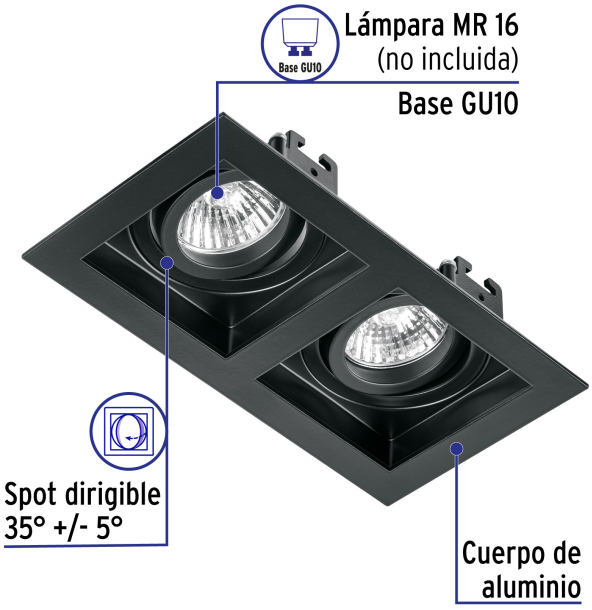

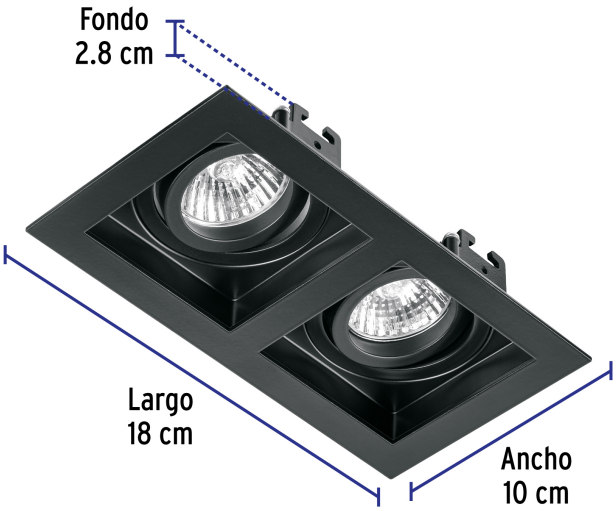

EMPAQUE INNER

Contiene: 2 piezas

Peso: 0.83 kg (1.8 lb)

© 2025 TRUPER, S.A. DE C.V. TODOS LOS DERECHOS RESERVADOS.
Los productos ilustrados y la información pueden cambiar sin previo aviso, como resultado de nuestros procesos de mejora continua.
Prohibida su reproducción o divulgación total o parcial así como su uso o aprovechamiento sin autorización escrita de Truper, S.A. de C.V.

Imágenes complementarias

EMPAQUE MASTER

Contiene: 10 inner (20 piezas)

Peso: 8.78 kg (19.4 lb)

© 2025 TRUPER, S.A. DE C.V. TODOS LOS DERECHOS RESERVADOS.
Los productos ilustrados y la información pueden cambiar sin previo aviso, como resultado de nuestros procesos de mejora continua.
Prohibida su reproducción o divulgación total o parcial así como su uso o aprovechamiento sin autorización escrita de Truper, S.A. de C.V.