CÓDIGO: **45868** CLAVE: **MEV-12N**

Ménsula vintage de acero negra 6 x 12", FIERO

- Fabricada en acero
- Fácil instalación
- Útil para emplearse como soporte de repisas o cubiertas

Certificaciones y garantías

- Garantizado contra defectos de fabricación o mano de obra. La garantía se puede hacer válida con cualquier distribuidor de TRUPER

Especificaciones

Color	Negra
Capacidad de carga (calculada por par)	70 kg
Medida	6" x 12" (15 cm x 30 cm)
Espesor	6 mm
Peso	780 g

País de origen

Fabricado en China bajo las estrictas especificaciones de GRUPO TRUPER

D.R. © Truper S.A. de C.V. 2025 | Todos los derechos reservados.

Prohibida su reproducción o divulgación total o parcial así como su uso o aprovechamiento sin autorización escrita de Truper, S.A de C.V.

Imagenes complementarias

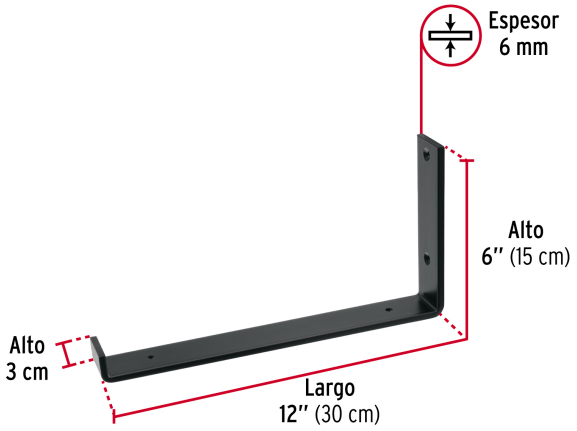

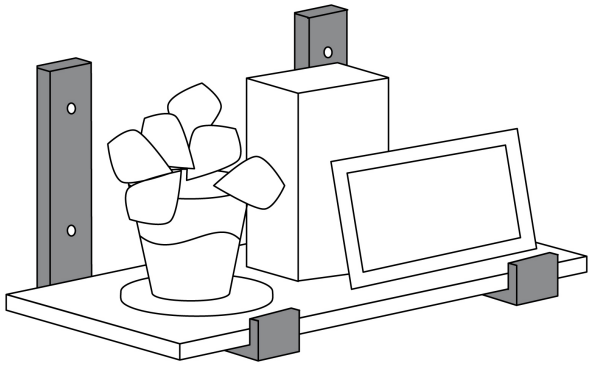

EMPAQUE INNER

Contiene: 10 piezas

Peso: 8.3 kg (18.3 lb)

EMPAQUE MASTER

Contiene: 3 inner (30 piezas)

Peso: 25.3 kg (55.8 lb)

D.R. © Truper S.A. de C.V. 2025 | Todos los derechos reservados.

Prohibida su reproducción o divulgación total o parcial así como su uso o aprovechamiento sin autorización escrita de Truper, S.A de C.V.