CÓDIGO: **44392** CLAVE: **KUA-72M**

Portarrollo sin cubierta, negro, FOSET KUBO

- Argolla metálica
- Soporte metálico
- Con sistema de montaje para semi-empotrar

Certificaciones y garantías

15 AÑOS DE GARANTÍA

Especificaciones

Acabado	Negro
Largo	160 mm
Peso	235 g
Pallet	576

Incluye

1 Llave hexagonal
1 Soporte
1 Portarrollo
2 Tornillos
2 Taquetes

© 2025 TRUPER, S.A. DE C.V. TODOS LOS DERECHOS RESERVADOS.
Los productos ilustrados y la información pueden cambiar sin previo aviso, como resultado de nuestros procesos de mejora continua.
Prohibida su reproducción o divulgación total o parcial así como su uso o aprovechamiento sin autorización escrita de Truper, S.A. de C.V.

Imágenes complementarias

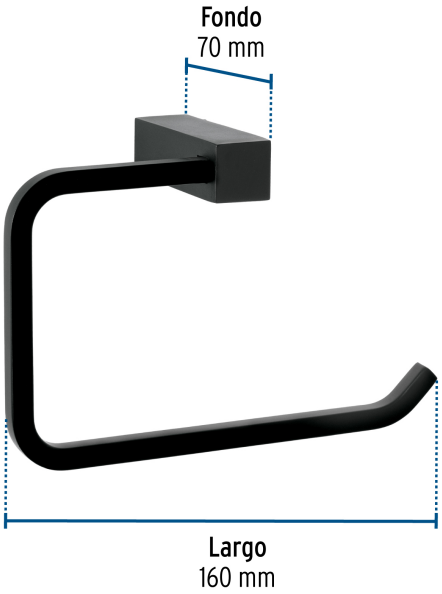

© 2025 TRUPER, S.A. DE C.V. TODOS LOS DERECHOS RESERVADOS.
Los productos ilustrados y la información pueden cambiar sin previo aviso, como resultado de nuestros procesos de mejora continua.
Prohibida su reproducción o divulgación total o parcial así como su uso o aprovechamiento sin autorización escrita de Truper, S.A. de C.V.