CÓDIGO: **44073** CLAVE: **KUF-83**

Monomando cuello alto para fregadero, cromo, FOSET KUBO

- Cuerpo fabricado en latón para máxima duración
- Maneral metálico tipo palanca
- Cartucho cerámico de suave y fácil apertura
- Incluye manguera para instalación

DESDE BAJA PRESIÓN

VIVIENDA ECOLÓGICA

Certificaciones y garantías

- Cumple la norma: NMX-C-415-ONNCCE

15 AÑOS DE GARANTÍA

NMX

Especificaciones

Acabado	Cromo
Presión de trabajo	1 a 6.0 kgf/cm²
Conexiones de entrada	M10-1 y 1/2"-14 NPSM
Peso	1.3 kg

País de origen

Producto fabricado en China bajo las estrictas especificaciones de Truper

© 2025 TRUPER, S.A. DE C.V. TODOS LOS DERECHOS RESERVADOS.
Los productos ilustrados y la información pueden cambiar sin previo aviso, como resultado de nuestros procesos de mejora continua.
Prohibida su reproducción o divulgación total o parcial así como su uso o aprovechamiento sin autorización escrita de Truper, S.A. de C.V.

Imágenes complementarias

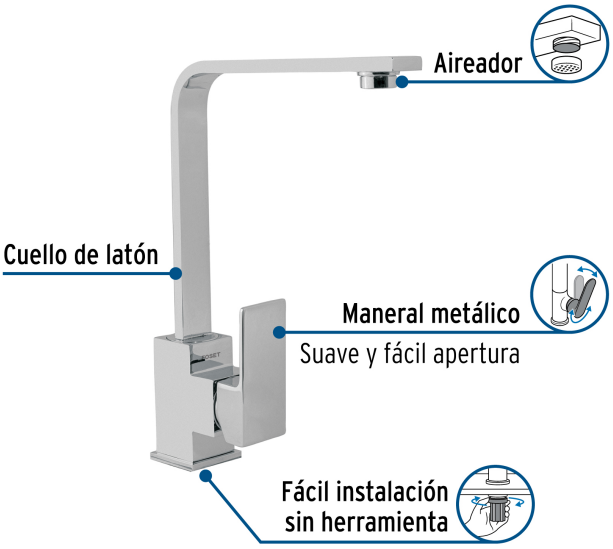

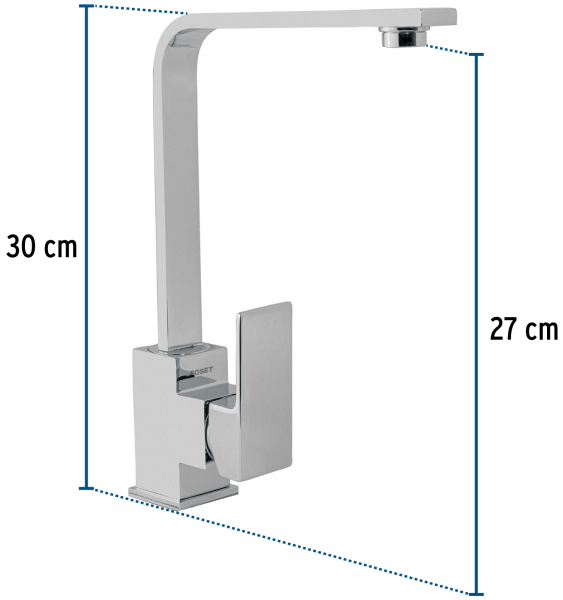

© 2025 TRUPER, S.A. DE C.V. TODOS LOS DERECHOS RESERVADOS.
Los productos ilustrados y la información pueden cambiar sin previo aviso, como resultado de nuestros procesos de mejora continua.
Prohibida su reproducción o divulgación total o parcial así como su uso o aprovechamiento sin autorización escrita de Truper, S.A. de C.V.