CÓDIGO: **15604** CLAVE: **LL-2036**

Llave combinada extralarga 1-1/8" x 401 mm de largo, Expert

- Fabricada en acero al cromo vanadio 2X más resistente al desgaste que las de acero al carbono
- Muesca hexagonal, que minimiza el esfuerzo ofreciendo mayor contacto evitando el desgaste en tornillería
- Extremo con inclinación de 15° para lugares de difícil acceso
- Medida marcada para fácil identificación

Pulido espejo para fácil limpieza

Muesca hexagonal

Puntas para tuercas hexagonales y cuadradas

Certificaciones y garantías

- Excede en promedio un 80% la norma en torque ASME B107.100
- Garantizado contra defectos de fabricación o mano de obra. La garantía se puede hacer válida con cualquier distribuidor de TRUPER

Especificaciones

Medida	1 1/8"
Largo	401 mm
Empaque individual	Etiqueta
Inner	1
Master	18
Pallet	1080

País de origen

Fabricado en China bajo las estrictas especificaciones de GRUPO TRUPER

D.R. © Truper S.A. de C.V. 2025 | Todos los derechos reservados.

Prohibida su reproducción o divulgación total o parcial así como su uso o aprovechamiento sin autorización escrita de Truper, S.A de C.V.

Imagenes complementarias

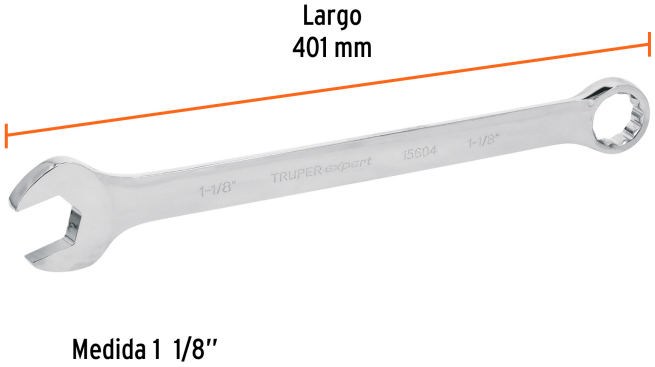

D.R. © Truper S.A. de C.V. 2025 | Todos los derechos reservados.

Prohibida su reproducción o divulgación total o parcial así como su uso o aprovechamiento sin autorización escrita de Truper, S.A de C.V.